COOLING 1,4-22 kW

HEATING 1,9-23 kW

FAN COIL UNITS

UNITÀ TERMINALI
UNIDADES TERMINALES
UNITÉS TERMINALES

EUROVENT CERTIFIED PERFORMANCE

G.I. INDUSTRIAL HOLDING S.p.A. participates in the 1-CC programme for 1-CP-FW, 1-CU and 1-VU. Check on going validity of certificate: www.eurovent-certification.com or www.certifrigo.com

CLINT
CLIMATIZZAZIONE INTEGRATA

OVERVIEW

FAN COIL UNITS / UNITÀ TERMINALI / UNIDADES TERMINALES / UNITÉS TERMINALES

VERSIONS / VERSIONI / VERSIONES / VERSIONS

- 3, 5 or 6-speed fans
- EC Inverter fans

- Ventilatori a 3, 5 o 6 velocità
- Ventilatori EC Inverter

- Ventiladores de 3, 5 o 6 velocidades
- Ventiladores EC Inverter

- Ventilateurs à 3, 5 ou 6 vitesses
- Ventilateurs EC Inverter

EUROVENT CERTIFIED PERFORMANCE
www.eurovent-certification.com

OVERVIEW

FOR 2 AND 4-PIPE SYSTEMS

Per impianti a 2 e a 4 tubi
Para instalaciones de 2 y de 4 tubos
Pour des implantations à 2 et à 4 tuyaux

EC INVERTER FANS

Ventilatori EC Inverter
Ventiladores EC Inverter
Ventilateurs EC Inverter

EASY INSTALLATION AND CONFIGURATION

Installazione e configurazione semplificate
Instalación y configuración simplificadas
Installation et configuration simplifiées

CENTRALIZED MULTI-UNIT CONTROL (MASTER-SLAVE)

Controllo funzionamento Master-Slave
Control de funcionamiento Master-Slave
Contrôle de fonctionnement Master-Slave

2P 4P

BENEFITS

FOR 2 AND 4-PIPE SYSTEMS

The units are designed for 2-Pipe system (with single coil, also with additional electrical heater) or for 4-Pipe systems (with two coils for connection to different cooling and heating systems)*.

*Availability depending on the model.

PER IMPIANTI A 2 E 4 TUBI

Le unità sono progettate per impianti a 2 tubi (con batteria singola, anche con resistenza elettrica supplementare) e per impianti a 4 tubi (con due batterie per il collegamento a diverse sorgenti di raffrescamento e riscaldamento)*.

*Disponibilità a seconda del modello.

PARA INSTALACIONES DE 2 Y DE 4 TUBOS

Las unidades son diseñadas para instalación de 2 tubos (con una única batería, también con resistencia eléctrica adicional) y para instalación de 4 tubos (con dos baterías para la conexión a diferentes fuentes de enfriamiento y calentamiento)*.

* Disponibilidad según modelo.

POUR INSTALLATIONS À 2 ET À 4 TUYAUX

Les unités sont projetées pour installation à 2 tuyaux (avec une simple batterie, aussi avec une résistance électrique additionnelle) et pour installation à 4 tuyaux (avec deux batteries pour la connexion à différentes sources de refroidissement et chauffage)*.

* Disponibilité selon le modèle.

MORE COMFORT

- ✔ MAGGIORE COMFORT
- ✔ MÁS COMFORT
- ✔ MAJEUR CONFORT

BENEFITS

EC INVERTER FANS
Units can be equipped with EC INVERTER fans with BLDC brushless motor with permanent magnet technology controlled by a built-in Inverter board.

HIGH EFFICIENCY
- Up to 50% lower energy consumption than comparable On-Off 3-speed models.
- Fan speed modulation allows to minimize power consumption.
- Lower starting current.

MORE COMFORT
- Immediate and precise modulation of the air flow to the cooling/heating load.
- Stable temperature.
- No temperature fluctuations.

SILENT OPERATION
- Fans at minimum speed ensure the lowest noise.

VENTILATORI EC INVERTER
Le unità sono equipaggiate con VENTILATORI EC INVERTER con motore BLDC brushless dotato di tecnologia a magneti permanenti e controllato da una scheda Inverter incorporata.

ALTA EFFICIENZA
- Fino a un consumo di energia del 50% in meno rispetto ai modelli On-Off a 3 velocità.
- La modulazione della velocità dei ventilatori permette di ridurre al minimo il consumo di energia.
- Minor corrente di spunto.

MAGGIORE COMFORT
- Immediata e precisa modulazione del flusso dell'aria al carico di raffreddamento/riscaldamento.
- Temperatura stabile.
- No fluttuazioni di temperatura.

SILENZIOSITÀ IN FUNZIONAMENTO
- I ventilatori alla minima potenza assicurano la più bassa rumorosità possibile.

VENTILADORES EC INVERTER
Las unidades estan equipadas con VENTILADORES EC INVERTER con motor BLDC brushless equipado con tecnologia de imán permanente controlado por una placa Inverter incorporada.

ALTA EFICIENCIA
- Hasta un 50% menos de consumo de energía comparado con los modelos On-Off de 3 velocidades.
- La modulación de la velocidad de los ventiladores permite minimizar el consumo de energía.
- Menor corriente de arranque.

MÁS COMFORT
- Inmediata y precisa modulación del flujo de aire a la carga de refrigeración/calefacción.
- Temperatura estable.
- Sin fluctuaciones de temperatura.

SILENCIOSIDAD EN FUNCIONAMIENTO
- Los ventiladores a la potencia más baja asegure el nivel de ruido más bajo posible.

VENTILATEURS EC INVERTER
Les unités sont équipées avec VENTILATEURS EC INVERTER avec moteur BLDC brushless doté de technologie des aimants permanents géré par une fiche Inverter incorporée.

HAUTE EFFICACITÉ
- Jusqu'à une consommation d'énergie de 50% moins par rapport aux modèles On-Off à 3 vitesses.
- La modulation de la vitesse des ventilateurs permet de réduire au minimum de consommation d'énergie.
- Mineur courant au démarrage.

MORE COMFORT
- Modulation immédiate et précise du flux de l'air à la charge du refroidissement/chauffage.
- Température stable.
- Pas de fluctuations de température.

FONCTIONNEMENT SILENCIEUX
- Les ventilateurs à la moindre puissance assurent le plus bas bruit possible.

HIGH EFFICIENCY
- ✔ ALTA EFFICIENZA
- ✔ ALTA EFICIENCIA
- ✔ HAUTE EFFICACITÉ

MAXIMUM SILENCE
- ✔ MASSIMA SILENZIOSITÀ
- ✔ MAXIMA SILENCIOSIDAD
- ✔ SILENCE MAXIMAL

BENEFITS

EASY INSTALLATION AND CONFIGURATION

The terminal units have been designed to make installation and configuration on site as easy as possible.

- VXM - fan coil units with cabinet: available in different configurations to simplify installation.
- VXI - fan coil units for built-in installation: available in different configurations to simplify installation. Formwork option available to prepare for installation on site.
- HWW/EC - wall-mounted fan coil unit: equipped with flexible connections and 3-way valve included.

INSTALLAZIONE E CONFIGURAZIONE SEMPLIFICATE

Le unità terminali sono state progettate per semplificare al massimo l'installazione a la configurazione in cantiere.

- VXM - ventilconvettori con mantello: disponibili in diverse configurazioni per semplificare l'installazione.
- VXI - ventilconvettori da incasso: disponibili in diverse configurazioni per semplificare l'installazione. Disponibile opzione cassaforma per poter predisporre l'installazione in cantiere.
- HWW/EC - ventilconvettore a parete: fornito di attacchi flessibili e valvola a 3 vie inclusa.

INSTALACIÓN Y CONFIGURACIÓN SIMPLIFICADAS

Las unidades terminales están diseñadas para facilitar al máximo la instalación y configuración in situ.

- VXM - ventilconvectores con camisa: disponibles en distintas configuraciones para simplificar la instalación.
- VXI - ventiloconvectores empotrables: disponibles en diferentes configuraciones para simplificar la instalación. Opción de encofrado disponible para preparar la instalación in situ.
- HWW/EC - ventiloconvector de pared: equipado con conexiones flexibles y válvula de 3 vías incluida.

INSTALLATION ET CONFIGURATION FACILES

Les unités terminales sont conçues pour faciliter au maximum l'installation et la configuration sur le chantier.

- VXM - ventilo-convecteurs avec chemise : disponibles en différentes configurations pour simplifier l'installation.
- VXI - ventilo-convecteurs à encastrer : disponibles en différentes configurations pour simplifier l'installation. Option de coffrage disponible pour préparer l'installation sur le chantier.
- HWW/EC - ventilo-convecteur mural : équipé de raccords flexibles et d'une vanne à 3 voies incluse.

EASY INSTALLATION AND CONFIGURATION

- ✔ INSTALLAZIONE E CONFIGURAZIONE SEMPLIFICATE
- ✔ INSTALACIÓN Y CONFIGURACIÓN SIMPLIFICADAS
- ✔ INSTALLATION ET CONFIGURATION FACILES

BENEFITS

CENTRALIZED MULTI-UNIT CONTROL (MASTER-SLAVE)

- VXM, VXI, TXW, DWX units equipped with a UCB controller board can be connected together to create a Master/Slave network of up to 32 units (provide an IRC user interface to be connected to the Master unit). The UCB board is also equipped with an RS485 serial interface that allows the units to be connected to a central supervisory system (BMS). In this case, the UCB board can be controlled directly by the central system alone, without the need for local control (IRC).
- HWW/EC wall-mounted fan coils are equipped with RS485 serial interfaces that allow the units to be connected together to create a Master/Slave network of up to 32 units, or directly to a central supervision system (BMS).

CONTROLLO FUNZIONAMENTO (MASTER-SLAVE)

- Le unità VXM, VXI, TXW, DWX dotate di scheda di regolazione UCB possono essere collegate fra loro per creare una rete Master/Slave fino a 32 unità (prevedere un'interfaccia utente IRC da collegare all'unità Master). La scheda UCB è provvista inoltre di interfaccia seriale RS485 che permette di collegare le unità ad un sistema di supervisione centrale (BMS). In questo caso la scheda UCB può essere controllata direttamente dal solo sistema centrale, senza la necessità di un controllo locale (IRC).
- I ventilconvettori a parete HWW/EC sono dotati di interfacce seriali RS485 che permettono di collegare fra loro le unità per creare una rete Master/Slave fino a 32 unità, oppure direttamente ad un sistema di supervisione centrale (BMS).

CONTROL DE FUNCIONAMIENTO (MASTER-SLAVE)

- Las unidades VXM, VXI, TXW, DWX equipadas con una tarjeta de regulación UCB pueden conectarse entre si para crear una red Master/Slave de hasta 32 unidades (proporcione una interfaz de usuario IRC para conectarse a la unidad Master). La tarjeta UCB también está equipada con una interfaz serie RS485 que permite conectar las unidades a un sistema de supervisión central (BMS). En este caso, la tarjeta UCB puede ser controlada directamente solo por el sistema central, sin necesidad de un control local (IRC).
- Los ventiloconvectores de pared HWW/EC están equipados con interfaces serie RS485 que permiten conectar las unidades entre si para crear una red Master/Slave de hasta 32 unidades, o directamente a un sistema de supervisión central (BMS).

CONTRÔLE DE FONCTIONNEMENT (MASTER-SLAVE)

- Les unités VXM, VXI, TXW, DWX équipées d'une carte de réglage UCB peuvent être raccordées entre elles pour créer un réseau Master/Slave comprenant jusqu'à 32 unités (prévoir une interface utilisateur IRC à connecter à l'unité Master). La carte UCB est également équipée d'une interface série RS485 qui permet de connecter les unités à un système de supervision central (BMS). Dans ce cas, la carte UCB peut être contrôlée directement à partir du système central, sans qu'il soit nécessaire de recourir à un contrôle local (IRC).
- Les ventilo-convecteurs muraux HWW/EC sont équipés d'interfaces série RS485 qui permettent de connecter les unités entre elles pour créer un réseau Master/Slave comprenant jusqu'à 32 unités, ou directement à un système de supervision central (BMS).

RANGE OVERVIEW

	VXM 123÷614	VXI 123÷614
VERSIONS / VERSIONI / VERSIONES / VERSIONS		
3-speed fan Ventilatore a 3 velocità Ventilador de 3 velocidades Ventilateur à 3 vitesses	—	—
6-speed fan Ventilatore a 6 velocità Ventilador de 6 velocidades Ventilateur à 6 vitesses	✔*	✔*
EC Inverter fan (0-10V) Ventilatore EC Inverter (0-10V) Ventilador EC Inverter (0-10V) Ventilateur EC Inverter (0-10V)	✔	✔
SYSTEMS / SISTEMI / SISTEMAS / SYSTÈMES		
2-Pipe A 2 tubi De 2 tubos A 2 tuyaux	✔	✔
4-Pipe A 4 tubi De 4 tubos A 4 tuyaux	✔	✔
KEY FEATURES / CARATTERISTICHE PRINCIPALI / CARACTERÍSTICAS PRINCIPALES / PRINCIPALES CARACTÉRISTIQUES		
Models nr. / n. modelli / n. modelos / n. modèles	12	12
Cooling (kW) / Raffreddamento / Refrigeración / Refroidissement	1.36÷8.44	1.36÷8.44
Heating (kW) / Riscaldamento / Calefacción / Chauffage	1.89÷10.45	1.89÷10.45
Max air flow (m³/h) Portata aria max / Caudal de aire max / Débit d'air max	1836	1836
Key features Caratteristiche principali Características principales Caractéristiques principales	WITH CABINET	BUILT-IN
	ANTIBACTERIAL	ANTIBACTERIAL
Serial interface Interfaccia seriale Interfaz serial Interface sérielle	UCB option	UCB option
Additional hot water heating coil Batteria riscaldamento ad acqua calda aggiuntiva Batería de calefacción por agua caliente adicional Batterie de chauffage eau chaude supplémentaire	✔	✔
Additional electrical heater Resistenza elettrica aggiuntiva Resistencia eléctrica adicional Résistance électrique supplémentaire	✔	✔

NOTES / NOTE / NOTAS / NOTES

- 5 speeds in sizes 613 - 614.
- 5 velocità nelle taglie 613 - 614.
- 5 velocidades en los tamaños 613 - 614.
- 5 vitesses dans les tailles 613 - 614.

RANGE OVERVIEW

	HWW/EC 22÷62 EURÎCE	TXW 132÷284	DWX 183÷364
VERSIONS / VERSIONI / VERSIONES / VERSIONS			
3-speed fans Ventilatori a 3 velocità Ventiladores de 3 velocidades Ventilateurs à 3 vitesses	—	✔	—
5-speed fan Ventilatore a 5 velocità Ventilador de 5 velocidades Ventilateur à 5 vitesses	—	—	✔
EC Inverter fan (0-10V) Ventilatore EC Inverter (0-10V) Ventilador EC Inverter (0-10V) Ventilateur EC Inverter (0-10V)	✔	✔	✔
SYSTEMS / SISTEMI / SISTEMAS / SYSTÈMES			
2-Pipe A 2 tubi De 2 tubos À 2 tuyaux	✔	✔	✔
4-Pipe A 4 tubi De 4 tubos À 4 tuyaux	—	✔	✔
KEY FEATURES / CARATTERISTICHE PRINCIPALI / CARACTERÍSTICAS PRINCIPALES / PRINCIPALES CARACTÉRISTIQUES			
Models nr. / n. modelli / n. modelos / n. modèles	6	10	9
Cooling (kW) / Raffreddamento / Refrigeración / Refroidissement	2.07-5.38	2.51÷11.19	6.00-21.90
Heating (kW) / Riscaldamento / Calefacción / Chauffage	2.70-6.85	2.99÷11.17	6.21÷22.88
Max air flow (m³/h) Portata aria max / Caudal de aire max / Débit d'air max	1240	1737	3510
Key features Caratteristiche principali Características principales Caractéristiques principales	WALL MOUNTED **3-WAY VALVE INCLUDED WITH REMOTE CONTROL** ENERGY SAVING	WATER CASSETTE ENERGY SAVING	DUCTABLE SINGLE PANEL DUCTABLE DOUBLE SKIN (GP version) **HIGH AVAILABLE STATIC PRESSURE up to 150 Pa** ENERGY SAVING
Serial interface Interfaccia seriale Interfaz serial Interface sérielle	✔	UCB option	UCB option
Additional hot water heating coil Batteria riscaldamento ad acqua calda aggiuntiva Batería de calefacción por agua caliente adicional Batterie de chauffage eau chaude supplémentaire	—	✔	✔
Additional electrical heater Resistenza elettrica aggiuntiva Resistencia eléctrica adicional Résistance électrique supplémentaire	✔	✔	✔

LEGENDA / LEGENDA / LEYENDA / LÉGENDE

FAN / VENTILATORE / VENTILADOR / VENTILATEUR	SOLUTION / SOLUZIONE / SOLUCIÓN / SOLUTION	REFRIGERANT / REFRIGERANTE / REFRIGERANTE / RÉFRIGÉRANT
Radial fan / Ventilatore centrifugo Ventilador centrífugo / Ventilateur centrifuge	2P For 2-Pipe systems / Per impianti a 2 tubi Para instalaciones de 2 tubos / Pour installation à 2 tuyaux	H_2O refrigerant / Refrigerante H_2O Refrigerante H_2O / Réfrigérant H_2O
EC INVERTER radial fan / Ventilatore centrifugo EC INVERTER Ventilador centrífugo EC INVERTER / Ventilateur centrifuge EC INVERTER	4P For 4-Pipe systems / Per impianti a 4 tubi Para instalaciones de 4 tubos / Pour installation à 4 tuyaux	
EC INVERTER tangential fan / Ventilatore tangenziale EC INVERTER Ventilador tangencial EC INVERTER / Ventilateur tangentiel EC INVERTER	2P 4P For 2-Pipe & 4-Pipe systems / Per impianti a 2 e a 4 tubi Para instalaciones de 2 y de 4 tubos / Pour installation à 2 et à 4 tuyaux	

TECHNICAL DATA

VXM 123÷614

EC INVERTER FAN*

Fan Coil units with cabinet and 6-speed or EC INVERTER radial fans

Ventilconvettori con mantello e ventilatori centrifughi a 6 velocità o EC INVERTER
Ventiloconvectores con camisa y ventiladores centrífugos de 6 velocidades o EC INVERTER
Ventilo-convecteurs avec chemise et ventilateurs centrifuges à 6 vitesses ou EC INVERTER

			123	124	233	234	343	344
Cooling / Raffreddamento / Refrigeración / Refroidissement	Total cooling capacity / Resa frigorifera totale / Potencia frigorífica total / Puissance frigorifique totale (1) (2)	kW	1.36	1.60	2.04	2.41	3.20	3.70
	Sensible cooling capacity / Resa frigorifera sensibile / Potencia frigorífica sensible / Puissance frigorifique sensible (1) (2)	kW	1.22	1.38	1.76	2.00	2.51	2.90
	Water flow / Portata d'acqua / Caudal de agua / Débit d'eau (1) (2)	l/h	233	275	350	414	549	635
	Pressure drops / Perdite di carico / Pérdidas de carga / Pertes de charge (1) (2)	kPa	2	15	4	22	10	17
Heating / Riscaldamento / Calefacción / Chauffage	Heating capacity / Resa termica / Potencia térmica / Puissance thermique (3) (2)	kW	1.89	1.97	2.81	2.94	3.75	4.26
	Water flow / Portata d'acqua / Caudal de agua / Débit d'eau (3) (2)	l/h	329	342	490	513	653	741
	Pressure drops / Perdite di carico / Pérdidas de carga / Pertes de charge (3) (2)	kPa	2	16	6	25	11	13
Rows / Ranghi / Filas / Rangs		n°	3	3	3	3	3	3
Water connections / Attacchi idraulici / Conexiones hidráulicas / Raccords hydrauliques	In / Out	"G	1/2"	1/2"	1/2"	1/2"	1/2"	1/2"
Air flow / Portata aria / Caudal de aire / Débit d'air	Max	m³/h	368	389	472	498	676	713
	Med	m³/h	261	276	365	385	509	538
	Min	m³/h	186	197	239	252	346	365
Air flow (EC version) / Portata aria (versione EC) / Caudal de aire (versión EC) / Débit d'air (version EC)	Max	m³/h	368	389	472	498	676	713
	Min	m³/h	186	197	239	252	346	365
Additional coil / Batteria aggiuntiva / Batería adicional / Batterie supplémentaire	Heating capacity / Resa termica / Potencia térmica / Puissance thermique (4) (2)	kW	1.60	1.65	2.29	2.39	3.39	3.58
	Water flow / Portata d'acqua / Caudal de agua / Débit d'eau (4) (2)	l/h	140	144	201	210	297	315
	Pressure drops / Perdite di carico / Pérdidas de carga / Pertes de charge (4) (2)	kPa	10	11	13	14	23	25
	Rows / Ranghi / Filas / Rangs	n°	1	1	1	1	1	1
	Water connections / Attacchi idraulici / Conexiones hidráulicas / Raccords hydrauliques	"G	1/2"	1/2"	1/2"	1/2"	1/2"	1/2"
EH1 Electrical heater / EH1 Resistenza elettrica / EH1 Resistencia eléctrica / EH1 Résistance électrique	Power supply / Alimentazione / Alimentación eléctrica /Alimentation	V/Ph/Hz	230/1/50-60					
	Absorbed power / Potenza assorbita / Potencia absorbida /Puissance absorbée	kW	0.70	0.70	1.00	1.00	1.50	1.50
EH2 Electrical heater / EH2 Resistenza elettrica / EH2 Resistencia eléctrica / EH2 Résistance électrique	Power supply / Alimentazione / Alimentación eléctrica /Alimentation	V/Ph/Hz	230/1/50-60					
	Absorbed power / Potenza assorbita / Potencia absorbida /Puissance absorbée	kW	1.00	1.00	1.50	1.50	2.00	2.00
Electrical characteristics / Caratteristiche elettriche / Características eléctricas / Caractéristiques électriques	Power supply / Alimentazione / Alimentación /Alimentation	V/Ph/Hz	230/1/50-60					
	Max absorbed power / Potenza assorbita max / Potencia absorbida max / Puissance absorbée max	kW	0.05	0.05	0.07	0.07	0.07	0.07
Electrical characteristics (EC version) / Caratteristiche elettriche (versione EC) / Características eléctricas (versión EC) / Caractéristiques électriques (version EC)	Power supply / Alimentazione / Alimentación /Alimentation	V/Ph/Hz	230/1/50-60					
	Max absorbed power / Potenza assorbita max / Potencia absorbida max / Puissance absorbée max	kW	0.05	0.05	0.06	0.06	0.06	0.06
Sound pressure / Pressione sonora / Presión sonora / Pression sonore	Max (5)	dB(A)	44	46	48	49	45	45
	Med (5)	dB(A)	35	37	41	42	38	38
	Min (5)	dB(A)	28	28	33	33	28	28
Sound pressure (EC version) / Pressione sonora (versione EC) / Presión sonora (versión EC) / Pression sonore (version EC)	Max (5)	dB(A)	44	46	48	49	45	45
	Min (5)	dB(A)	28	30	31	32	30	30
Weights / Pesi / Pesos / Poids	Transport weight / Peso di trasporto / Peso de transporte / Poids de transport	Kg	16	16	19	20	25	26
	Operating weight / Peso in esercizio / Peso en funcionamiento / Poids en fonctionnement	Kg	14	14	16	17	23	24
Dimensions / Dimensioni / Dimensiones / Dimensions	Lenght / Lunghezza / Longitud / Longueur	mm	670	670	870	870	1070	1070
	Width / Larghezza / Anchura / Largeur	mm	220	220	220	220	220	220
	Height / Altezza / Altura / Hauteur	mm	470	470	470	470	470	470
	Feet/Piedini/Pies/Pieds	mm	90	90	90	90	90	90

NOTES / NOTE

1. Ambient air temperature 27 °C d.b./19 °C w.b., water temperature 7/12 °C.
2. Performances also valid for EC version.
3. Ambient air temperature 20 °C d.b., water temperature 45/40 °C.
4. Ambient air temperature 20 °C d.b., water temperature 65/55 °C.
5. Sound pressure level measured at 1 m from the unit with reverberation time 0,5 s.

N.B. Maximum operating pressure 1500 kPa.
N.B. Maximum inlet water temperature 90 °C.
N.B. Inhibited ethylene glycol can be added to the water.

* **Option.**

1. Temperatura aria ambiente 27 °C b.s./19 °C b.u., temperatura acqua 7/12 °C.
2. Prestazioni valide anche per la versione EC.
3. Temperatura aria ambiente 20 °C b.s., temperatura acqua 45/40 °C.
4. Temperatura aria ambiente 20 °C b.s., temperatura acqua 65/55 °C.
5. Pressione sonora alla distanza di 1 m dall'unità e tempo di riverbero 0,5 s.

N.B. Pressione massima di esercizio 1500 kPa.
N.B. Temperatura massima acqua in ingresso 90 °C.
N.B. L'acqua può essere addizionata con glicole etilenico inibito.

* **Opzionale.**

TECHNICAL DATA

VXM 123÷614

EC INVERTER FAN*

Fan Coil units with cabinet and 6-speed or EC INVERTER radial fans

Ventilconvettori con mantello e ventilatori centrifughi a 6 velocità o EC INVERTER
Ventiloconvectores con camisa y ventiladores centrifugos de 6 velocidades o EC INVERTER
Ventilo-convecteurs avec chemise et ventilateurs centrifuges à 6 vitesses ou EC INVERTER

			463	464	573	574	613	614
Cooling / Raffreddamento / Refrigeración / Refroidissement	Total cooling capacity / Resa frigorifera totale / Potencia frigorífica total / Puissance frigorifique totale (1) (2)	kW	4.65	5.20	5.82	6.30	7.50	8.44
	Sensible cooling capacity / Resa frigorifera sensibile / Potencia frigorífica sensibile / Puissance frigorifique sensible (1) (2)	kW	3.95	4.41	4.92	5.24	6.60	7.20
	Water flow / Portata d'acqua / Caudal de agua / Débit d'eau (1) (2)	l/h	798	892	999	1081	1287	1448
	Pressure drops / Perdite di carico / Pérdidas de carga / Pertes de charge (1) (2)	kPa	25	18	40	33	20	15
Heating / Riscaldamento / Calefacción / Chauffage	Heating capacity / Resa termica / Potencia térmica / Puissance thermique (3) (2)	kW	5.93	6.47	7.57	7.79	9.88	10.45
	Water flow / Portata d'acqua / Caudal de agua / Débit d'eau (3) (2)	l/h	1032	1128	1319	1357	1721	1821
	Pressure drops / Perdite di carico / Pérdidas de carga / Pertes de charge (3) (2)	kPa	31	22	41	39	21	16
Rows / Ranghi / Filas / Rangs		n°	3	3	3	3	3	3
Water connections / Attacchi idraulici / Conexiones hidráulicas / Raccords hydrauliques	In / Out	"G	1/2"	1/2"	1/2"	1/2"	1/2"	1/2"
Air flow / Portata aria / Caudal de aire / Débit d'air	Max	m³/h	966	1019	1104	1166	1740	1836
	Med	m³/h	720	760	851	899	1547	1633
	Min	m³/h	477	504	537	567	1381	1457
Air flow (EC version) / Portata aria (versione EC) / Caudal de aire (versión EC) / Débit d'air (version EC)	Max	m³/h	966	1019	1104	1166	1740	1836
	Min	m³/h	477	504	537	567	1381	1457
Additional coil / Batteria aggiuntiva / Batería adicional / Batterie supplémentaire	Heating capacity / Resa termica / Potencia térmica / Puissance thermique (4) (2)	kW	4.59	4.79	5.65	5.79	7.98	8.18
	Water flow / Portata d'acqua / Caudal de agua / Débit d'eau (4) (2)	l/h	402	420	495	507	700	717
	Pressure drops / Perdite di carico / Pérdidas de carga / Pertes de charge (4) (2)	kPa	10	11	13	14	23	24
	Rows / Ranghi / Filas / Rangs	n°	1	1	1	1	1	1
	Water connections / Attacchi idraulici / Conexiones hidráulicas / Raccords hydrauliques	"G	1/2"	1/2"	1/2"	1/2"	1/2"	1/2"
EH1 Electrical heater / EH1 Resistenza elettrica / EH1 Resistencia eléctrica / EH1 Résistance électrique	Power supply / Alimentazione / Alimentación eléctrica /Alimentation	V/Ph/Hz	230/1/50-60					
	Absorbed power / Potenza assorbita / Potencia absorbida /Puissance absorbée	kW	2.00	2.00	2.00	2.00	2.00	2.00
EH2 Electrical heater / EH2 Resistenza elettrica / EH2 Resistencia eléctrica / EH2 Résistance électrique	Power supply / Alimentazione / Alimentación eléctrica /Alimentation	V/Ph/Hz	230/1/50-60					
	Absorbed power / Potenza assorbita / Potencia absorbida /Puissance absorbée	kW	3.00	3.00	3.00	3.00	3.00	3.00
Electrical characteristics / Caratteristiche elettriche / Características eléctricas / Caractéristiques électriques	Power supply / Alimentazione / Alimentación /Alimentation	V/Ph/Hz	230/1/50-60					
	Max absorbed power / Potenza assorbita max / Potencia absorbida max / Puissance absorbée max	kW	0.13	0.13	0.15	0.15	0.21	0.21
Electrical characteristics (EC version) / Caratteristiche elettriche (versione EC) / Características eléctricas (versión EC) / Caractéristiques électriques (version EC)	Power supply / Alimentazione / Alimentación /Alimentation	V/Ph/Hz	230/1/50-60					
	Max absorbed power / Potenza assorbita max / Potencia absorbida max / Puissance absorbée max	kW	0.07	0.07	0.07	0.07	0.17	0.17
Sound pressure / Pressione sonora / Presión sonora / Pression sonore	Max (5)	dB(A)	51	53	54	56	59	60
	Med (5)	dB(A)	45	45	48	49	57	58
	Min (5)	dB(A)	36	36	37	37	53	54
Sound pressure (EC version) / Pressione sonora (versione EC) / Presión sonora (versión EC) / Pression sonore (version EC)	Max (5)	dB(A)	51	53	54	56	59	60
	Min (5)	dB(A)	34	35	34	36	52	52
Weights / Pesi / Pesos / Poids	Transport weight / Peso di trasporto / Peso de transporte / Poids de transport	Kg	29	30	33	35	37	41
	Operating weight / Peso in esercizio / Peso en funcionamiento / Poids en fonctionnement	Kg	26	28	30	32	34	38
Dimensions / Dimensioni / Dimensiones / Dimensions	Lenght / Lunghezza / Longitud / Longueur	mm	1270	1270	1470	1470	1670	1670
	Width / Larghezza / Anchura / Largeur	mm	220	220	220	220	220	220
	Height / Altezza / Altura / Hauteur	mm	470	470	470	470	470	470
	Feet/Piedini/Pies/Pieds	mm	90	90	90	90	90	90

NOTAS / NOTES

1. Temperatura aire ambiente 27 °C b.s./19 °C b.h., temperatura agua 7/12 °C.
2. Rendimientos igualmente válidos para la versión EC.
3. Temperatura aire ambiente 20 °C b.s., temperatura agua 45/40 °C.
4. Temperatura aire ambiente 20 °C b.s., temperatura agua 65/55 °C.
5. Presión sonora medida a una distancia de 1m y con tiempo de reverberación de 0,5 s.

N.B. Presión máxima de funcionamiento 1500 kPa.
N.B. Temperatura máxima del agua de entrada 90°C.
N.B. Se puede añadir glicol etilénico inhibido al agua.

* **Opcional.**

1. Température de l'air ambiant 27 °C b.s./19 °C b.h., température de l'eau 7/12 °C.
2. Performances également valables pur la version EC.
3. Température de l'air ambiant 20 °C b.s., température de l'eau 45/40 °C.
4. Température de l'air ambiant 20 °C b.s., température de l'eau 65/55 °C.
5. Pression sonore mesurée à une distance de 1 m et temps de réverbération de 0,5 s.

N.B. Pression de service maximale de 1500 kPa.
N.B. Température maximale d'entrée d'eau 90 °C.
N.B. L'eau peut être ajoutée avec l'éthylène glycol inhibé.

* **Optionnel.**

TECHNICAL DATA

VXI 123÷614

EC INVERTER FAN*

Fan Coil units for built-in installation with 6-speed or EC INVERTER radial fans

Ventilconvettori da incasso con ventilatori centrifughi a 6 velocità o EC INVERTER
Ventiloconvectores empotrables con ventiladores centrifugos de 6 velocidades o EC INVERTER
Ventilo-convecteurs encastrés avec ventilateurs centrifuges à 6 vitesses ou EC INVERTER

			123	124	233	234	343	344
Cooling / Raffreddamento / Refrigeración / Refroidissement	Total cooling capacity / Resa frigorifera totale / Potencia frigorífica total / Puissance frigorifique totale (1) (2)	kW	1.36	1.60	2.04	2.41	3.20	3.70
	Sensible cooling capacity / Resa frigorifera sensibile / Potencia frigorífica sensible / Puissance frigorifique sensible (1) (2)	kW	1.22	1.38	1.76	2.00	2.51	2.90
	Water flow / Portata d'acqua / Caudal de agua / Débit d'eau (1) (2)	l/h	233	275	350	414	549	635
	Pressure drops / Perdite di carico / Pérdidas de carga / Pertes de charge (1) (2)	kPa	2	15	4	22	10	17
Heating / Riscaldamento / Calefacción / Chauffage	Heating capacity / Resa termica / Potencia térmica / Puissance thermique (3) (2)	kW	1.89	1.97	2.81	2.94	3.75	4.26
	Water flow / Portata d'acqua / Caudal de agua / Débit d'eau (3) (2)	l/h	329	342	490	513	653	741
	Pressure drops / Perdite di carico / Pérdidas de carga / Pertes de charge (3) (2)	kPa	2	16	6	25	11	13
Rows / Ranghi / Filas / Rangs		n°	3	3	3	3	3	3
Water connections / Attacchi idraulici / Conexiones hidráulicas / Raccords hydrauliques	In / Out	"G	1/2"	1/2"	1/2"	1/2"	1/2"	1/2"
Air flow / Portata aria / Caudal de aire / Débit d'air	Max	m³/h	368	389	472	498	676	713
	Med	m³/h	261	276	365	385	509	538
	Min	m³/h	186	197	239	252	346	365
Air flow (EC version) / Portata aria (versione EC) / Caudal de aire (versión EC) / Débit d'air (version EC)	Max	m³/h	368	389	472	498	676	713
	Min	m³/h	186	197	239	252	346	365
Additional coil / Batteria aggiuntiva / Batería adicional / Batterie supplémentaire	Heating capacity / Resa termica / Potencia térmica / Puissance thermique (4) (2)	kW	1.60	1.65	2.29	2.39	3.39	3.58
	Water flow / Portata d'acqua / Caudal de agua / Débit d'eau (4) (2)	l/h	140	144	201	210	297	315
	Pressure drops / Perdite di carico / Pérdidas de carga / Pertes de charge (4) (2)	kPa	10	11	13	14	23	25
	Rows / Ranghi / Filas / Rangs	n°	1	1	1	1	1	1
	Water connections / Attacchi idraulici / Conexiones hidráulicas / Raccords hydrauliques	"G	1/2"	1/2"	1/2"	1/2"	1/2"	1/2"
EH1 Electrical heater / EH1 Resistenza elettrica / EH1 Resistencia eléctrica / EH1 Résistance électrique	Power supply / Alimentazione / Alimentación eléctrica /Alimentation	V/Ph/Hz	230/1/50-60					
	Absorbed power / Potenza assorbita / Potencia absorbida /Puissance absorbée	kW	0.70	0.70	1.00	1.00	1.50	1.50
EH2 Electrical heater / EH2 Resistenza elettrica / EH2 Resistencia eléctrica / EH2 Résistance électrique	Power supply / Alimentazione / Alimentación eléctrica /Alimentation	V/Ph/Hz	230/1/50-60					
	Absorbed power / Potenza assorbita / Potencia absorbida /Puissance absorbée	kW	1.00	1.00	1.50	1.50	2.00	2.00
Electrical characteristics / Caractéristiques électriques / Características eléctricas / Caratteristiche elettriche	Power supply / Alimentazione / Alimentación /Alimentation	V/Ph/Hz	230/1/50-60					
	Max absorbed power / Potenza assorbita max / Potencia absorbida max / Puissance absorbée max	kW	0.05	0.05	0.07	0.07	0.07	0.07
Electrical characteristics (EC version) / Caractéristiques électriques (version EC) / Características eléctricas (versión EC) / Caratteristiche elettriche (versione EC)	Power supply / Alimentazione / Alimentación /Alimentation	V/Ph/Hz	230/1/50-60					
	Max absorbed power / Potenza assorbita max / Potencia absorbida max / Puissance absorbée max	kW	0.05	0.05	0.06	0.06	0.06	0.06
Sound pressure / Pressione sonora / Presión sonora / Pression sonore	Max (5)	dB(A)	44	46	48	49	45	45
	Med (5)	dB(A)	35	37	41	42	38	38
	Min (5)	dB(A)	28	28	33	33	28	28
Sound pressure (EC version) / Pressione sonora (versione EC) / Presión sonora (versión EC) / Pression sonore (version EC)	Max (5)	dB(A)	44	46	48	49	45	45
	Min (5)	dB(A)	28	30	31	32	30	30
Weights / Pesi / Pesos / Poids	Transport weight / Peso di trasporto / Peso de transporte / Poids de transport	Kg	13	13	16	17	22	23
	Operating weight / Peso in esercizio / Peso en funcionamiento / Poids en fonctionnement	Kg	11	11	14	14	20	21
Dimensions / Dimensioni / Dimensiones / Dimensions	Lenght / Lunghezza / Longitud / Longueur	mm	450	450	650	650	850	850
	Width / Larghezza / Anchura / Largeur	mm	215	215	215	215	215	215
	Height / Altezza / Altura / Hauteur	mm	450	450	450	450	450	450

NOTES / NOTE

1. Ambient air temperature 27 °C d.b./19 °C w.b., water temperature 7/12 °C.
2. Performances also valid for EC version.
3. Ambient air temperature 20 °C d.b., water temperature 45/40 °C.
4. Ambient air temperature 20 °C d.b., water temperature 65/55 °C.
5. Sound pressure level measured at 1 m from the unit with reverberation time 0,5 s.

N.B. Maximum operating pressure 1500 kPa.
N.B. Maximum inlet water temperature 90 °C.
N.B. Inhibited ethylene glycol can be added to the water.

* **Option.**

1. Temperatura aria ambiente 27 °C b.s./19 °C b.u., temperatura acqua 7/12 °C.
2. Prestazioni valide anche per la versione EC.
3. Temperatura aria ambiente 20 °C b.s., temperatura acqua 45/40 °C.
4. Temperatura aria ambiente 20 °C b.s., temperatura acqua 65/55 °C.
5. Pressione sonora alla distanza di 1 m dall'unità e tempo di riverbero 0,5 s.

N.B. Pressione massima di esercizio 1500 kPa.
N.B. Temperatura massima acqua in ingresso 90 °C.
N.B. L'acqua può essere addizionata con glicole etilenico inibito.

* **Opzionale.**

TECHNICAL DATA

VXI 123÷614

EC INVERTER FAN*

Fan Coil units for built-in installation with 6-speed or EC INVERTER radial fans

Ventilconvettori da incasso con ventilatori centrifughi a 6 velocità o EC INVERTER
Ventiloconvectores empotrables con ventiladores centrifugos de 6 velocidades o EC INVERTER
Ventilo-convecteurs encastrés avec ventilateurs centrifuges à 6 vitesses ou EC INVERTER

			463	464	573	574	613	614
Cooling / Raffreddamento / Refrigeración / Refroidissement	Total cooling capacity / Resa frigorifera totale / Potencia frigorífica total / Puissance frigorifique totale (1) (2)	kW	4.65	5.20	5.82	6.30	7.50	8.44
	Sensible cooling capacity / Resa frigorifera sensibile / Potencia frigorífica sensibile / Puissance frigorifique sensible (1) (2)	kW	3.95	4.41	4.92	5.24	6.60	7.20
	Water flow / Portata d'acqua / Caudal de agua / Débit d'eau (1) (2)	l/h	798	892	999	1081	1287	1448
	Pressure drops / Perdite di carico / Pérdidas de carga / Pertes de charge (1) (2)	kPa	25	18	40	33	20	15
Heating / Riscaldamento / Calefacción / Chauffage	Heating capacity / Resa termica / Potencia térmica / Puissance thermique (3) (2)	kW	5.93	6.47	7.57	7.79	9.88	10.45
	Water flow / Portata d'acqua / Caudal de agua / Débit d'eau (3) (2)	l/h	1032	1128	1319	1357	1721	1821
	Pressure drops / Perdite di carico / Pérdidas de carga / Pertes de charge (3) (2)	kPa	31	22	41	39	21	16
Rows / Ranghi / Filas / Rangs		n°	3	3	3	3	3	3
Water connections / Attacchi idraulici / Conexiones hidráulicas / Raccords hydrauliques	In / Out	"G	1/2"	1/2"	1/2"	1/2"	1/2"	1/2"
Air flow / Portata aria / Caudal de aire / Débit d'air	Max	m³/h	966	1019	1104	1166	1740	1836
	Med	m³/h	720	760	851	899	1547	1633
	Min	m³/h	477	504	537	567	1381	1457
Air flow (EC version) / Portata aria (versione EC) / Caudal de aire (versión EC) / Débit d'air (version EC)	Max	m³/h	966	1019	1104	1166	1740	1836
	Min	m³/h	477	504	537	567	1381	1457
Additional coil / Batteria aggiuntiva / Batería adicional / Batterie supplémentaire	Heating capacity / Resa termica / Potencia térmica / Puissance thermique (4) (2)	kW	4.59	4.79	5.65	5.79	7.98	8.18
	Water flow / Portata d'acqua / Caudal de agua / Débit d'eau (4) (2)	l/h	402	420	495	507	700	717
	Pressure drops / Perdite di carico / Pérdidas de carga / Pertes de charge (4) (2)	kPa	10	11	13	14	23	24
	Rows / Ranghi / Filas / Rangs	n°	1	1	1	1	1	1
	Water connections / Attacchi idraulici / Conexiones hidráulicas / Raccords hydrauliques	"G	1/2"	1/2"	1/2"	1/2"	1/2"	1/2"
EH1 Electrical heater / EH1 Resistenza elettrica / EH1 Resistencia eléctrica / EH1 Résistance électrique	Power supply / Alimentazione / Alimentación eléctrica /Alimentation	V/Ph/Hz	230/1/50-60					
	Absorbed power / Potenza assorbita / Potencia absorbida /Puissance absorbée	kW	2.00	2.00	2.00	2.00	2.00	2.00
EH2 Electrical heater / EH2 Resistenza elettrica / EH2 Resistencia eléctrica / EH2 Résistance électrique	Power supply / Alimentazione / Alimentación eléctrica /Alimentation	V/Ph/Hz	230/1/50-60					
	Absorbed power / Potenza assorbita / Potencia absorbida /Puissance absorbée	kW	3.00	3.00	3.00	3.00	3.00	3.00
Electrical characteristics / Caractéristiques électriques / Características eléctricas / Caratteristiche elettriche	Power supply / Alimentazione / Alimentación /Alimentation	V/Ph/Hz	230/1/50-60					
	Max absorbed power / Potenza assorbita max / Potencia absorbida max / Puissance absorbée max	kW	0.13	0.13	0.15	0.15	0.21	0.21
Electrical characteristics (EC version) / Caractéristiques électriques (version EC) / Características eléctricas (versión EC) / Caratteristiche elettriche (versione EC)	Power supply / Alimentazione / Alimentación /Alimentation	V/Ph/Hz	230/1/50-60					
	Max absorbed power / Potenza assorbita max / Potencia absorbida max / Puissance absorbée max	kW	0.07	0.07	0.07	0.07	0.17	0.17
Sound pressure / Pressione sonora / Presión sonora / Pression sonore	Max (5)	dB(A)	51	53	54	56	59	60
	Med (5)	dB(A)	45	45	48	49	57	58
	Min (5)	dB(A)	36	36	37	37	53	54
Sound pressure (EC version) / Pressione sonora (versione EC) / Presión sonora (versión EC) / Pression sonore (version EC)	Max (5)	dB(A)	51	53	54	56	59	60
	Min (5)	dB(A)	34	35	34	36	52	52
Weights / Pesi / Pesos / Poids	Transport weight / Peso di trasporto / Peso de transporte / Poids de transport	Kg	26	27	30	31	34	37
	Operating weight / Peso in esercizio / Peso en funcionamiento / Poids en fonctionnement	Kg	23	24	27	28	30	33
Dimensions / Dimensioni / Dimensiones / Dimensions	Lenght / Lunghezza / Longitud / Longueur	mm	1050	1050	1250	1250	1450	1450
	Width / Larghezza / Anchura / Largeur	mm	215	215	215	215	215	215
	Height / Altezza / Altura / Hauteur	mm	450	450	450	450	450	450

NOTAS / NOTES

1. Temperatura aire ambiente 27 °C b.s./19 °C b.h., temperatura agua 7/12 °C.
2. Rendimientos igualmente válidos para la versión EC.
3. Temperatura aire ambiente 20 °C b.s., temperatura agua 45/40 °C.
4. Temperatura aire ambiente 20 °C b.s., temperatura agua 65/55 °C.
5. Presión sonora medida a una distancia de 1m y con tiempo de reverberación de 0,5 s.

N.B. Presión máxima de funcionamiento 1500 kPa.
N.B. Temperatura máxima del agua de entrada 90°C.
N.B. Se puede añadir glicol etilénico inhibido al agua.

* **Opcional.**

1. Température de l'air ambiant 27 °C b.s./19 °C b.h., température de l'eau 7/12 °C.
2. Performances également valables pur la version EC.
3. Température de l'air ambiant 20 °C b.s., température de l'eau 45/40 °C.
4. Température de l'air ambiant 20 °C b.s., température de l'eau 65/55 °C.
5. Pression sonore mesurée à une distance de 1 m et temps de réverbération de 0,5 s.

N.B. Pression de service maximale de 1500 kPa.
N.B. Température maximale d'entrée d'eau 90 °C.
N.B. L'eau peut être ajoutée avec l'éthyléne glycol inhibé.

* **Optionnel.**

TECHNICAL DATA

HWW/EC 22÷62

EC INVERTER FAN

eurice®

Wall mounted Fan Coil units with EC INVERTER tangential fan

Ventilconvettori per installazione a parete con ventilatore tangenziale EC INVERTER
Ventiloconvectores de pared con ventilador tangencial EC INVERTER
Ventilo-convecteurs pour installation murale avec ventilateur tangentiel EC INVERTER

				22	23	32	42	52	62
Cooling Raffreddamento Refrigeración Refroidissement	Total cooling capacity / Resa frigorifera totale / Potencia frigorífica total / Puissance frigorifique totale (1)		kW	2,07	2,49	3,02	3,74	4,81	5,38
	Sensible cooling capacity / Resa frigorifera sensibile / Potencia frigorífica sensibile / Puissance frigorifique sensible (1)		kW	1,52	1,81	2,22	2,74	3,46	3,89
	Water flow / Portata d'acqua / Caudal de agua / Débit d'eau (1)		l/h	356	427	525	642	826	924
	Pressure drops / Perdite di carico / Pérdidas de carga / Pertes de charge (1)		kPa	22	28	39	38	45	52
Heating / Riscaldamento Calefacción / Chauffage	Heating capacity / Resa termica / Potencia térmica / Puissance thermique (2)		kW	2,70	3,21	3,93	4,87	6,10	6,85
	Water flow / Portata d'acqua / Caudal de agua / Débit d'eau (2)		l/h	356	427	525	642	826	924
	Pressure drops / Perdite di carico / Pérdidas de carga / Pertes de charge (2)		kPa	18	23	32	29	34	43
Water connections / Attacchi idraulici / Conexiones hidráulicas / Raccords hydrauliques		In / Out	"G	1/2"	1/2"	1/2"	1/2"	1/2"	1/2"
Air flow / Portata aria / Caudal de aire / Débit d'air		Max	m³/h	500	500	645	788	980	1240
		Min	m³/h	290	290	370	570	600	600
Electrical heater Resistenza elettrica Resistencia eléctrica Résistance électrique	Power supply / Alimentazione / Alimentación eléctrica /Alimentation		V/Ph/Hz	230/1/50					
	Absorbed power / Potenza assorbita / Potencia absorbida /Puissance absorbée		kW	0,8	0,8	1,0	1,6	1,6	1,6
Electrical characteristics Caractéristiques électriques Características eléctricas Caratteristiche elettriche	Power supply / Alimentazione / Alimentación /Alimentation		V/Ph/Hz	230/1/50					
	Max absorbed power / Potenza assorbita max / Potencia absorbida max / Puissance absorbée max		kW	0,014	0,014	0,020	0,030	0,042	0,060
Sound pressure / Pressione sonora / Presión sonora / Pression sonore		Max (3)	dB(A)	37	37	43	46	40	45
		Min (3)	dB(A)	26	26	29	34	30	30
Weights / Pesi / Pesos / Poids	Transport weight / Peso di trasporto / Peso de transporte / Poids de transport		Kg	14	15	15	16	18	18
	Operating weight / Peso in esercizio / Peso en funcionamiento / Poids en fonctionnement		Kg	12	13	13	14	16	16
Dimensions / Dimensioni Dimensiones / Dimensions	Lenght / Lunghezza / Longitud / Longueur		mm	875	875	875	875	1060	1060
	Width / Larghezza / Anchura / Largeur		mm	220	220	220	220	240	240
	Height / Altezza / Altura / Hauteur		mm	300	300	300	300	310	310

NOTES / NOTE / NOTAS / NOTES

1. Ambient air temperature 27 °C d.b./19 °C w.b., water temperature 7/12 °C.
2. Ambient air temperature 20 °C d.b., water temperature 50/45 °C.
3. Sound pressure level measured at 1 m from the unit with reverberation time 0,5 s.

N.B. Maximum operating pressure 1000 kPa.
N.B. Maximum inlet water temperature 70 °C.
N.B. Inhibited ethylene glycol can be added to the water.

1. Temperatura aria ambiente 27 °C b.s./19 °C b.u., temperatura acqua 7/12 °C.
2. Temperatura aria ambiente 20 °C b.s., temperatura acqua 50/45 °C.
3. Pressione sonora alla distanza di 1 m dall'unità e tempo di riverbero 0,5 s.

N.B. Pressione massima di esercizio 1000 kPa.
N.B. Temperatura massima acqua in ingresso 70 °C.
N.B. L'acqua può essere addizionata con glicole etilenico inibito.

1. Temperatura aire ambiente 27 °C b.s/19 °C b.h., temperatura agua 7/12 °C.
2. Temperatura aire ambiente 20 °C b.s., temperatura agua 50/45 °C.
3. Presión sonora medida a una distancia de 1 m y con tiempo de reverberación de 0,5 s.

N.B. Presión máxima de funcionamiento 1000 kPa.
N.B. Temperatura máxima del agua de entrada 70°C.
N.B. Se puede añadir glicol etilénico inhibido al agua.

1. Température de l'air ambiant 27 °C b.s. / 19 °C b.h., température de l'eau 7/12 °C.
2. Température de l'air ambiant 20 °C b.s., température de l'eau 50/45 °C.
3. Pression sonore mesurée à une distance de 1 m et temps de réverbération de 0,5 s.

N.B. Pression de service maximale de 1000 kPa.
N.B. Température maximale d'entrée d'eau 70 °C.
N.B. L'eau peut être ajoutée avec l'éthylène glycol inhibé.

TECHNICAL DATA

TXW 132÷284

EC INVERTER FAN*

Water Cassette with 3-speed or EC INVERTER radial fan

Cassette ad acqua con ventilatore centrifugo a 3 velocità o EC INVERTER
Cassette por agua con ventilador centrifugo de 3 velocidades o EC INVERTER
Cassettes à eau avec ventilateur centrifuge à 3 vitesses ou EC INVERTER

2-PIPE / 2 TUBI / 2 TUBOS / 2 TUYAUX				132	142	153	163	174	184	253	263	274	284
Cooling / Raffreddamento / Refrigeración / Refroidissement	Total cooling capacity / Resa frigorifera totale / Potencia frigorífica total / Puissance frigorifique totale (1)		kW	2.51	3.03	4.23	4.71	5.29	5.89	8.04	8.94	10.04	11.19
	Sensible cooling capacity / Resa frigorifera sensibile / Potencia frigorífica sensible / Puissance frigorifique sensible (1)		kW	2.03	2.53	3.23	3.66	3.74	4.23	6.14	6.94	7.10	8.10
	Water flow / Portata d'acqua / Caudal de agua / Débit d'eau (1)		l/h	431	520	726	808	908	1011	1380	1534	1723	1920
	Pressure drops / Perdite di carico / Pérdidas de carga / Pertes de charge (1)		kPa	7	10	12	15	16	20	16	19	20	23
Cooling (EC version) / Raffreddamento (versione EC) / Refrigeración (versión EC) / Refroidissement (version EC)	Total cooling capacity / Resa frigorifera totale / Potencia frigorífica total / Puissance frigorifique totale (1)		kW	—	3.03	—	4.71	—	5.89	—	8.94	—	11.19
	Sensible cooling capacity / Resa frigorifera sensibile / Potencia frigorífica sensible / Puissance frigorifique sensible (1)		kW	—	2.53	—	3.66	—	4.23	—	6.94	—	8.10
	Water flow / Portata d'acqua / Caudal de agua / Débit d'eau (1)		l/h	—	520	—	808	—	1011	—	1534	—	1920
	Pressure drops / Perdite di carico / Pérdidas de carga / Pertes de charge (1)		kPa	—	10	—	15	—	20	—	19	—	23
Heating / Riscaldamento / Calefacción / Chauffage	Heating capacity / Resa termica / Potencia térmica / Puissance thermique (2)		kW	2.99	3.69	4.79	5.30	5.29	5.89	9.13	9.88	10.08	11.17
	Water flow / Portata d'acqua / Caudal de agua / Débit d'eau (2)		l/h	521	643	834	923	921	1025	1590	1721	1755	1947
	Pressure drops / Perdite di carico / Pérdidas de carga / Pertes de charge (2)		kPa	8	12	13	17	14	17	17	17	20	20
Heating (EC version) / Riscaldamento (versione EC) / Calefacción (versión EC) / Chauffage (version EC)	Heating capacity / Resa termica / Potencia térmica / Puissance thermique (2)		kW	—	3.69	—	5.30	—	5.89	—	9.88	—	11.17
	Water flow / Portata d'acqua / Caudal de agua / Débit d'eau (2)		l/h	—	643	—	923	—	1025	—	1721	—	1947
	Pressure drops / Perdite di carico / Pérdidas de carga / Pertes de charge (2)		kPa	—	17	—	17	—	17	—	17	—	20
Water connections / Attacchi idraulici / Conexiones hidráulicas / Raccords hydrauliques		In / Out	"G	3/4 *	3/4 *	3/4 *	3/4 *	3/4 *	3/4 *	3/4 *	3/4 *	3/4 *	3/4 *
Air flow / Portata aria / Caudal de aire / Débit d'air		Max	m³/h	580	652	772	868	772	868	1544	1737	1544	1737
		Med	m³/h	404	454	644	724	644	724	1288	1449	1288	1449
		Min	m³/h	280	315	424	477	424	477	848	954	848	954
Air flow (EC version) / Portata aria (versione EC) / Caudal de aire (versión EC) / Débit d'air (version EC)		Max	m³/h	—	652	—	868	—	868	—	1737	—	1737
		Min	m³/h	—	272	—	260	—	260	—	495	—	495
Electrical heater / Resistenza elettrica / Resistencia eléctrica / Resistance electrique	Power supply / Alimentazione / Alimentación eléctrica /Alimentation		V/Ph/Hz	230/1/50-60				—	—	230/1/50-60		—	—
	Absorbed power / Potenza assorbita / Potenxia absorbida /Puissance absorbée		kW	1.5	1.5	1.5	1.5	—	—	3.0	3.0	—	—
Electrical characteristics / Caratteristiche elettriche / Características eléctricas / Caractéristiques électriques	Power supply / Alimentazione / Alimentación /Alimentation		V/Ph/Hz	230/1/50-60									
	Max absorbed power / Potenza assorbita max / Potencia absorbida max / Puissance absorbée max		kW	0.05	0.05	0.09	0.09	0.09	0.09	0.18	0.18	0.18	0.18
Electrical characteristics (EC version) / Caratteristiche elettriche (versione EC) / Características eléctricas (versión EC) / Caractéristiques électriques (version EC)	Power supply / Alimentazione / Alimentación /Alimentation		V/Ph/Hz	—	230/1/50 ⊞	—	230/1/50 ⊞	—	230/1/50 ⊞	—	230/1/50 ⊞	—	230/1/50 ⊞
	Max absorbed power / Potenza assorbita max / Potencia absorbida max / Puissance absorbée max		kW	—	0.07	—	0.07	—	0.07	—	0.15	—	0.15
Sound pressure / Pressione sonora / Presión sonora / Pression sonore		Max (4)	dB(A)	42	42	48	48	48	48	51	51	51	51
		Med (4)	dB(A)	32	32	44	44	44	44	47	47	47	47
		Min (4)	dB(A)	26	26	33	33	33	33	36	36	36	36
Sound pressure (EC version) / Pressione sonora (versione EC) / Presión sonora (versión EC) / Pression sonore (version EC)		Max (4)	dB(A)	—	42	—	48	—	48	—	51	—	51
		Min (4)	dB(A)	—	27	—	26	—	26	—	29	—	29
Weights / Pesi / Pesos / Poids	Body transport weight / Peso di trasporto corpo / Peso de transporte del cuerpo / Poids de transport du corps		Kg	20	20	21	21	22	22	40	40	42	42
	Body operating weight / Peso in funzionamento corpo / Peso en funcionamiento cuerpo / Poids en fonctionnement du corps		Kg	17	17	18	18	19	19	35	35	37	37
	Grille transport weight / Peso di trasporto griglia / Peso de transporte rejilla / Poids de transport de la grille		Kg	2	2	2	2	2	2	5	5	5	5
	Grille operating weight / Peso in funzionamento griglia / Peso en funcionamiento rejilla / Poids en fonctionnement de la grille		Kg	2	2	2	2	2	2	4	4	4	4
Dimensions / Dimensioni / Dimensiones / Dimensions	Lenght / Lunghezza / Longitud / Longueur	Body / Corpo / Cuerpo / Corps	mm	570	570	570	570	570	570	1160	1160	1160	1160
		Grille / Griglia / Rejilla / Grille	mm	630	630	630	630	630	630	1225	1225	1225	1225
	Width / Larghezza / Anchura / Largeur	Body / Corpo / Cuerpo / Corps	mm	570	570	570	570	570	570	570	570	570	570
		Grille / Griglia / Rejilla / Grille	mm	630	630	630	630	630	630	630	630	630	630
	Height / Altezza / Altura / Hauteur	Body / Corpo / Cuerpo / Corps	mm	250	250	250	250	250	250	250	250	250	250
		Grille / Griglia / Rejilla / Grille	mm	30	30	30	30	30	30	30	30	30	30

NOTES / NOTE

1. Ambient air temperature 27 °C d.b./19 °C w.b., water temperature 7/12 °C.
2. Ambient air temperature 20 °C d.b., water temperature 45/40 °C.
3. Ambient air temperature 20 °C d.b., water temperature 65/55 °C.
4. Sound pressure level measured at 1 m from the unit with reverberation time 0,5 s.

N.B. Maximum operating pressure 1500 kPa.
N.B. Maximum inlet water temperature 75 °C.
N.B. Inhibited ethylene glycol can be added to the water.

* **Option.**
Grill panel supplied separately (GR option

1. Temperatura aria ambiente 27 °C b.s./19 °C b.u., temperatura acqua 7/12 °C.
2. Temperatura aria ambiente 20 °C b.s., temperatura acqua 45/40 °C.
3. Temperatura aria ambiente 20 °C b.s., temperatura acqua 65/55 °C.
4. Pressione sonora alla distanza di 1 m dall'unità e tempo di riverbero 0,5 s.

N.B. Pressione massima di esercizio 1500 kPa.
N.B. Temperatura massima acqua in ingresso 75 °C.
N.B. L'acqua può essere addizionata con glicole etilenico inibito.

* **Opzionale.**
Pannello con griglia fornito separatamente (opzione GR)

TECHNICAL DATA

TXW/WS 132÷284

EC INVERTER FAN*

Water Cassette with 3-speed or EC INVERTER radial fan

Cassette ad acqua con ventilatore centrifugo a 3 velocità o EC INVERTER
Cassette por agua con ventilador centrífugo de 3 velocidades o EC INVERTER
Cassettes à eau avec ventilateur centrifuge à 3 vitesses ou EC INVERTER

4-PIPE / 4 TUBI / 4 TUBOS / 4 TUYAUX				132	142	153	163	174	184	253	263	274	284
Cooling Raffreddamento Refrigeración Refroidissement	Total cooling capacity / Resa frigorifera totale / Potencia frigorífica total / Puissance frigorifique totale (1)		kW	2.51	3.03	3.76	4.18	5.29	5.89	7.13	7.94	10.04	11.19
	Sensible cooling capacity / Resa frigorifera sensibile / Potencia frigorífica sensible / Puissance frigorifique sensible (1)		kW	2.03	2.53	3.00	3.39	3.74	4.23	5.70	6.45	7.10	8.10
	Water flow / Portata d'acqua / Caudal de agua / Débit d'eau (1)		l/h	431	520	645	717	908	1011	1224	1362	1773	1920
	Pressure drops / Perdite di carico / Pérdidas de carga / Pertes de charge (1)		kPa	7	10	12	15	16	20	16	19	20	23
Cooling (EC version) Raffreddamento (versione EC) Refrigeración (versión EC) Refroidissement (version EC)	Total cooling capacity / Resa frigorifera totale / Potencia frigorífica total / Puissance frigorifique totale (1)		kW	—	—	—	4.18	—	5.89	—	7.94	—	11.19
	Sensible cooling capacity / Resa frigorifera sensibile / Potencia frigorífica sensible / Puissance frigorifique sensible (1)		kW	—	—	—	3.39	—	4.23	—	6.45	—	8.10
	Water flow / Portata d'acqua / Caudal de agua / Débit d'eau (1)		l/h	—	—	—	717	—	1011	—	1362	—	1920
	Pressure drops / Perdite di carico / Pérdidas de carga / Pertes de charge (1)		kPa	—	—	—	15	—	20	—	19	—	23
Heating Riscaldamento Calefacción Chauffage	Heating capacity / Resa termica / Potencia térmica / Puissance thermique (3)		kW	3.49	4.29	4.59	5.19	4.59	5.19	8.78	9.98	8.78	9.98
	Water flow / Portata d'acqua / Caudal de agua / Débit d'eau (3)		l/h	306	376	402	455	402	455	770	845	770	875
	Pressure drops / Perdite di carico / Pérdidas de carga / Pertes de charge (3)		kPa	12	19	22	28	22	28	25	30	25	30
Heating (EC version) Riscaldamento (versione EC) Calefacción (versión EC) Chauffage (version EC)	Heating capacity / Resa termica / Potencia térmica / Puissance thermique (3)		kW	—	—	—	5.19	—	5.19	—	9.98	—	9.98
	Water flow / Portata d'acqua / Caudal de agua / Débit d'eau (3)		l/h	—	—	—	455	—	455	—	875	—	875
	Pressure drops / Perdite di carico / Pérdidas de carga / Pertes de charge (3)		kPa	—	—	—	28	—	28	—	30	—	30
Water connections / Attacchi idraulici / Conexiones hidráulicas / Raccords hydrauliques		In / Out	"G	3/4 *	3/4 *	3/4 *	3/4 *	3/4 *	3/4 *	3/4 *	3/4 *	3/4 *	3/4 *
Air flow / Portata aria / Caudal de aire / Débit d'air		Max	m³/h	580	652	772	868	772	868	1544	1737	1544	1737
		Med	m³/h	404	454	644	724	644	724	1288	1449	1288	1449
		Min	m³/h	280	315	424	477	424	477	848	954	848	954
Air flow (EC version) / Portata aria (versione EC) / Caudal de aire (versión EC) / Débit d'air (version EC)		Max	m³/h	—	652	—	868	—	868	—	1737	—	1737
		Min	m³/h	—	272	—	260	—	260	—	495	—	495
Electrical characteristics Caratteristiche elettriche Características eléctricas Caractéristiques électriques	Power supply / Alimentazione / Alimentación /Alimentation		V/Ph/Hz	230/1/50-60									
	Max absorbed power / Potenza assorbita max / Potencia absorbida max / Puissance absorbée max		kW	0.05	0.05	0.09	0.09	0.09	0.09	0.18	0.18	0.18	0.18
Electrical characteristics (EC version) Caratteristiche elettriche (versione EC) Características eléctricas (versión EC) Caractéristiques électriques (version EC)	Power supply / Alimentazione / Alimentación /Alimentation		V/Ph/Hz	—	230/1/50-60	—	230/1/50-60	—	230/1/50-60	—	230/1/50-60	—	230/1/50-60
	Max absorbed power / Potenza assorbita max / Potencia absorbida max / Puissance absorbée max		kW	—	0.07	—	0.07	—	0.07	—	0.15	—	0.15
Sound pressure / Pressione sonora Presión sonora / Pression sonore		Max (4)	dB(A)	42	42	48	48	48	48	51	51	51	51
		Med (4)	dB(A)	32	32	44	44	44	44	47	47	47	47
		Min (4)	dB(A)	26	26	33	33	33	33	36	36	36	36
Sound pressure (EC version) / Pressione sonora (versione EC) Presión sonora (versión EC) / Pression sonore (version EC)		Max (4)	dB(A)	—	42	—	48	—	48	—	51	—	51
		Min (4)	dB(A)	—	27	—	26	—	26	—	29	—	29
Weights / Pesi / Pesos / Poids	Body transport weight / Peso di trasporto corpo / Peso de transporte del cuerpo / Poids de transport du corps		Kg	21	21	21	21	22	22	41	41	43	43
	Body operating weight / Peso in funzionamento corpo / Peso en funcionamiento cuerpo / Poids en fonctionnement du corps		Kg	18	18	18	18	19	19	36	36	38	38
	Grille transport weight / Peso di trasporto griglia / Peso de transporte rejilla / Poids de transport de la grille		Kg	2	2	2	2	2	2	5	5	5	5
	Grille operating weight / Peso in funzionamento griglia / Peso en funcionamiento rejilla / Poids en fonctionnement de la grille		Kg	2	2	2	2	2	2	4	4	4	4
Dimensions / Dimensioni Dimensiones / Dimensions	Lenght / Lunghezza / Longitud / Longueur	Body / Corpo / Cuerpo / Corps	mm	570	570	570	570	570	570	1160	1160	1160	1160
		Grille / Griglia / Rejilla / Grille	mm	630	630	630	630	630	630	1225	1225	1225	1225
	Width / Larghezza / Anchura / Largeur	Body / Corpo / Cuerpo / Corps	mm	570	570	570	570	570	570	570	570	570	570
		Grille / Griglia / Rejilla / Grille	mm	630	630	630	630	630	630	630	630	630	630
	Height / Altezza / Altura / Hauteur	Body / Corpo / Cuerpo / Corps	mm	250	250	250	250	250	250	250	250	250	250
		Grille / Griglia / Rejilla / Grille	mm	30	30	30	30	30	30	30	30	30	30

NOTAS / NOTES

1. Temperatura aire ambiente 27 °C b.s./19 °C b.h., temperatura agua 7/12 °C.
2. Temperatura aire ambiente 20 °C b.s., temperatura agua 45/40 °C.
3. Temperatura aire ambiente 20 °C b.s., temperatura agua 65/55 °C.
4. Presión sonora medida a una distancia de 1m y con tiempo de reverberación de 0,5 s.

N.B. Presión máxima de funcionamiento 1500 kPa.
N.B. Temperatura máxima del agua de entrada 75 °C.
N.B. Se puede añadir glicol etilénico inhibido al agua.

* **Opcional.**
El panel de rejilla se suministra por separado (opción GR)

1. Température de l'air ambiant 27 °C b.s./19 °C b.h., température de l'eau 7/12 °C.
2. Température de l'air ambiant 20 °C b.s., température de l'eau 45/40 °C.
3. Température de l'air ambiant 20 °C b.s., température de l'eau 65/55 °C.
4. Pression sonore mesurée à une distance de 1 m et temps de réverbération de 0,5 s.

N.B. Pression de service maximale de 1500 kPa.
N.B. Température maximale d'entrée d'eau 75 °C.
N.B. L'eau peut être ajoutée avec l'éthylène glycol inhibé.

* **Optionnel.**
Panneau grillagé fourni séparément (option GR)

TECHNICAL DATA

DWX 183÷364

EC INVERTER FAN*

Ductable Fan Coil units with 5-speed or EC INVERTER radial fans

Unità terminali canalizzabili con ventilatori centrifughi a 5 velocità o EC INVERTER
Unidades terminales canalizables con ventiladores centrifugos de 5 velocidades o EC INVERTER
Unités de bornes canalisables avec ventilateurs centrifuges à 5 vitesses ou EC INVERTER

				183	193	194	263	283	284
Cooling / Raffreddamento / Refrigeración / Refroidissement	Total cooling capacity / Resa frigorifera totale / Potencia frigorífica total / Puissance frigorifique totale (1) (2)		kW	6.00	6.70	8.45	9.36	10.81	14.40
	Sensible cooling capacity / Resa frigorifera sensibile / Potencia frigorífica sensibile / Puissance frigorifique sensible (1) (2)		kW	5.09	5.87	6.17	8.12	9.53	10.38
	Water flow / Portata d'acqua / Caudal de agua / Débit d'eau (1) (2)		l/h	1030	1150	1450	1606	1855	2471
	Pressure drops / Perdite di carico / Pérdidas de carga / Pertes de charge (1) (2)		kPa	29	33	34	20	25	28
Heating / Riscaldamento / Calefacción / Chauffage	Heating capacity / Resa termica / Potencia térmica / Puissance thermique (3) (2)		kW	6.21	6.99	8.19	9.68	11.28	14.23
	Water flow / Portata d'acqua / Caudal de agua / Débit d'eau (3) (2)		l/h	1081	1218	1427	1686	1966	2478
	Pressure drops / Perdite di carico / Pérdidas de carga / Pertes de charge (3)(2)		kPa	27	31	28	18	24	24
Rows / Ranghi / Filas / Rangs			n°	3	3	4	3	3	4
Water connections / Attacchi idraulici / Conexiones hidráulicas / Raccords hydrauliques		In / Out	"G	3/4"	3/4"	3/4"	3/4"	3/4"	3/4"
Additional coil / Batteria aggiuntiva / Bateria adicional / Batterie supplémentaire	Heating capacity / Resa termica / Potencia térmica / Puissance thermique (4) (2)		kW	5.88	6.39	—	9.51	10.69	—
	Water flow / Portata d'acqua / Caudal de agua / Débit d'eau (4) (2)		l/h	515	560	—	834	937	—
	Pressure drops / Perdite di carico / Pérdidas de carga / Pertes de charge (4) (2)		kPa	13	16	—	15	18	—
	Rows / Ranghi / Filas / Rangs		n°	1	1	—	1	1	—
	Water connections / Attacchi idraulici / Conexiones hidráulicas / Raccords hydrauliques		"G	1/2"	1/2"	—	1/2"	1/2"	—
Air flow / Portata aria / Caudal de aire / Débit d'air		Max	m³/h	1160	1210	1200	2000	2230	2180
		Med	m³/h	925	1085	1070	1445	1880	1855
		Min	m³/h	670	770	760	1020	1200	1190
Air flow (EC version) / Portata aria (versione EC) / Caudal de aire (versión EC) / Débit d'air (version EC)		Max	m³/h	1160	1210	1200	2000	2230	2180
		Min	m³/h	560	550	550	885	880	870
Available static pressure / Prevalenza statica utile / Presión estática útil / Pression statique utile		Max	Pa	80	61	63	98	70	69
		Med	Pa	50	50	50	50	50	50
		Min	Pa	18	27	28	22	25	20
Available static pressure (EC version) / Prevalenza statica utile (versione EC) / Presión estática útil (version EC) / Pression statique utile (version EC)		Max	Pa	80	61	63	98	70	69
		Min	Pa	29	30	22	41	37	33
EH1 Electrical heater / EH1 Resistenza elettrica / EH1 Resistencia eléctrica / EH1 Résistance électrique	Power supply / Alimentazione / Alimentación eléctrica / Alimentation		V/Ph/Hz	230/1/50-60					
	Absorbed power / Potenza assorbita / Potencia absorbida / Puissance absorbée		kW	2	2	2	2	2	2
	Max absorbed current / Corrente assorbita max / Corriente absorbida máx / Courant absorbé max		A	8.7	8.7	8.7	8.7	8.7	8.7
	Steps / Stadi / Etapas / Etages		n°	1	1	1	1	1	1
EH2 Electrical heater / EH2 Resistenza elettrica / EH2 Resistencia eléctrica / EH2 Résistance électrique	Power supply / Alimentazione / Alimentación eléctrica / Alimentation		V/Ph/Hz	230/1/50-60					
	Absorbed power / Potenza assorbita / Potencia absorbida / Puissance absorbée		kW	4	4	4	4	4	4
	Max absorbed current / Corrente assorbita max / Corriente absorbida máx / Courant absorbé max		A	17.4	17.4	17.4	17.4	17.4	17.4
	Steps / Stadi / Etapas / Etages		n°	1	1	1	1	1	1
Electrical characteristics / Caratteristiche elettriche / Características eléctricas / Caractéristiques électriques	Power supply / Alimentazione / Alimentación / Alimentation		V/Ph/Hz	230/1/50-60					
	Max absorbed power / Potenza assorbita max / Potencia absorbida máx / Puissance absorbée max		kW	0.27	0.27	0.27	0.57	0.57	0.57
Electrical characteristics (EC version) / Caratteristiche elettriche (versione EC) / Características eléctricas (versión EC) / Caractéristiques électriques (version EC)	Power supply / Alimentazione / Alimentación / Alimentation		V/Ph/Hz	230/1/50-60					
	Max absorbed power / Potenza assorbita max / Potencia absorbida máx / Puissance absorbée max		kW	0.18	0.18	0.18	0.40	0.40	0.40
Sound pressure intake side / Pressione sonora in aspirazione / Presión sonora en aspiración / Pression sonore à l'aspiration		Max (5)	dB(A)	54	54	53	56	56	55
		Med (5)	dB(A)	50	52	51	53	55	54
		Min (5)	dB(A)	40	46	45	40	48	47
Sound pressure supply side / Pressione sonora in mandata / Presión sonora en impulsión / Pression sonore au sortie		Max (5)	dB(A)	54	54	53	53	53	52
		Med (5)	dB(A)	50	52	51	48	51	50
		Min (5)	dB(A)	39	46	45	34	42	41
Sound pressure intake side (EC version) / Pressione sonora in aspirazione (versione EC) / Presión sonora en aspiración (versión EC) / Pression sonore à l'aspiration (version EC)		Max (5)	dB(A)	54	54	53	56	56	55
		Min (5)	dB(A)	35	34	33	35	31	32
Sound pressure supply side (EC version) / Pressione sonora in mandata (versione EC) / Presión sonora en impulsión (versión EC) / Pression sonore au sortie (version EC)		Max (5)	dB(A)	54	54	53	53	53	52
		Min (5)	dB(A)	35	34	33	32	31	30
Weights / Pesi / Pesos / Poids	Transport weight / Peso di trasporto / Peso de transporte / Poids de transport	STD	Kg	43	44	46	60	62	66
		GP	Kg	60	61	63	82	84	87
	Operating weight / Peso in esercizio / Peso en funcionamiento / Poids en fonctionnement	STD	Kg	37	38	40	52	54	57
		GP	Kg	52	53	55	71	73	76
Dimensions / Dimensioni / Dimensiones / Dimensions	Lenght / Lunghezza / Longitud / Longueur	STD	mm	800	800	800	1200	1200	1200
		GP	mm	840	840	840	1240	1240	1240
	Width / Larghezza / Anchura / Largeur	STD	mm	605	605	605	605	605	605
		GP	mm	625	625	625	625	625	625
	Height / Altezza / Altura / Hauteur	STD	mm	275	275	275	275	275	275
		GP	mm	315	315	315	315	315	315

NOTES / NOTE

1. Ambient air temperature 27 °C d.b./19 °C w.b., water temperature 7/12 °C.
2. Performances also valid for EC version.
3. Ambient air temperature 20 °C d.b., water temperature 45/40 °C.
4. Ambient air temperature 20 °C d.b., water temperature 65/55 °C.
5. Sound pressure level measured at 1 m from the unit with reverberation time 0,5 s.

N.B. Maximum operating pressure 1500 kPa.
N.B. Maximum inlet water temperature 90 °C.
N.B. Inhibited ethylene glycol can be added to the water.

* **Option.**

1. Temperatura aria ambiente 27 °C b.s./19 °C b.u., temperatura acqua 7/12 °C.
2. Prestazioni valide anche per la versione EC.
3. Temperatura aria ambiente 20 °C b.s., temperatura acqua 45/40 °C.
4. Temperatura aria ambiente 20 °C b.s., temperatura acqua 65/55 °C.
5. Pressione sonora alla distanza di 1 m dall'unità e tempo di riverbero 0,5 s.

N.B. Pressione massima di esercizio 1500 kPa.
N.B. Temperatura massima acqua in ingresso 90 °C.
N.B. L'acqua può essere addizionata con glicole etilenico inibito.

* **Opzionale.**

TECHNICAL DATA

DWX 183÷364

EC INVERTER FAN*

Ductable Fan Coil units with 5-speed or EC INVERTER radial fans

Unità terminali canalizzabili con ventilatori centrifughi a 5 velocità o EC INVERTER
Unidades terminales canalizables con ventiladores centrifugos de 5 velocidades o EC INVERTER
Unités de bornes canalisables avec ventilateurs centrifuges à 5 vitesses ou EC INVERTER

				343	363	364
Cooling / Raffreddamento / Refrigeración / Refroidissement	Total cooling capacity / Resa frigorifera totale / Potencia frigorífica total / Puissance frigorifique totale (1) (2)		kW	14.73	18.24	21.90
	Sensible cooling capacity / Resa frigorifera sensibile / Potencia frigorífica sensible / Puissance frigorifique sensible (1) (2)		kW	12.06	14.53	16.38
	Water flow / Portata d'acqua / Caudal de agua / Débit d'eau (1) (2)		l/h	2527	3130	3758
	Pressure drops / Perdite di carico / Pérdidas de carga / Pertes de charge (1) (2)		kPa	29	33	35
Heating / Riscaldamento / Calefacción / Chauffage	Heating capacity / Resa termica / Potencia térmica / Puissance thermique (3) (2)		kW	16.25	20.28	22.88
	Water flow / Portata d'acqua / Caudal de agua / Débit d'eau (3) (2)		l/h	2831	3532	3936
	Pressure drops / Perdite di carico / Pérdidas de carga / Pertes de charge (3)(2)		kPa	31	36	33
Rows / Ranghi / Filas / Rangs			n°	3	3	4
Water connections / Attacchi idraulici / Conexiones hidráulicas / Raccords hydrauliques		In / Out	"G	3/4"	3/4"	3/4"
Additional coil / Batteria aggiuntiva / Bateria adicional / Batterie supplémentaire	Heating capacity / Resa termica / Potencia térmica / Puissance thermique (4) (2)		kW	15.37	16.21	—
	Water flow / Portata d'acqua / Caudal de agua / Débit d'eau (4) (2)		l/h	1348	1421	—
	Pressure drops / Perdite di carico / Pérdidas de carga / Pertes de charge (4) (2)		kPa	38	42	—
	Rows / Ranghi / Filas / Rangs		n°	1	1	—
	Water connections / Attacchi idraulici / Conexiones hidráulicas / Raccords hydrauliques		"G	1/2"	1/2"	—
Air flow / Portata aria / Caudal de aire / Débit d'air		Max	m³/h	3490	3570	3510
		Med	m³/h	3035	3340	3260
		Min	m³/h	2260	2710	2660
Air flow (EC version) / Portata aria (versione EC) / Caudal de aire (versión EC) / Débit d'air (version EC)		Max	m³/h	3490	3570	3510
		Min	m³/h	1325	1300	1300
Available static pressure / Prevalenza statica utile / Presión estática útil / Pression statique utile		Max	Pa	67	56	55
		Med	Pa	50	50	50
		Min	Pa	32	32	31
Available static pressure (EC version) / Prevalenza statica utile (versione EC) / Presión estática útil (versión EC) / Pression statique utile (version EC)		Max	Pa	67	56	55
		Min	Pa	32	30	17
EH1 Electrical heater / EH1 Resistenza elettrica / EH1 Resistencia eléctrica / EH1 Résistance électrique	Power supply / Alimentazione / Alimentación eléctrica /Alimentation		V/Ph/Hz			
	Absorbed power / Potenza assorbita / Potencia absorbida /Puissance absorbée		kW	2	2	2
	Max absorbed current / Corrente assorbita max / Corriente absorbida máx / Courant absorbé max		A	8.7	8.7	8.7
	Steps / Stadi / Etapas / Etages		n°	1	1	1
EH2 Electrical heater / EH2 Resistenza elettrica / EH2 Resistencia eléctrica / EH2 Résistance électrique	Power supply / Alimentazione / Alimentación eléctrica /Alimentation		V/Ph/Hz			
	Absorbed power / Potenza assorbita / Potencia absorbida /Puissance absorbée		kW	4	4	4
	Max absorbed current / Corrente assorbita max / Corriente absorbida máx / Courant absorbé max		A	17.4	17.4	17.4
	Steps / Stadi / Etapas / Etages		n°	1	1	1
Electrical characteristics / Caratteristiche elettriche / Características eléctricas / Caractéristiques électriques	Power supply / Alimentazione / Alimentación /Alimentation		V/Ph/Hz			
	Max absorbed power / Potenza assorbita max / Potencia absorbida máx / Puissance absorbée max			0.84	0.84	0.84
Electrical characteristics (EC version) / Caratteristiche elettriche (versione EC) / Características eléctricas (versión EC) / Caractéristiques électriques (version EC)	Power supply / Alimentazione / Alimentación /Alimentation		V/Ph/Hz			
	Max absorbed power / Potenza assorbita max / Potencia absorbida máx / Puissance absorbée max		kW	0.55	0.55	0.55
Sound pressure intake side / Pressione sonora in aspirazione / Presión sonora en aspiración / Pression sonore à l'aspiration		Max (5)	dB(A)	56	56	55
		Med (5)	dB(A)	53	55	54
		Min (5)	dB(A)	41	49	48
Sound pressure supply side / Pressione sonora in mandata / Presión sonora en impulsión / Pression sonore au sortie		Max (5)	dB(A)	53	53	52
		Med (5)	dB(A)	50	52	51
		Min (5)	dB(A)	37	45	44
Sound pressure intake side (EC version) / Pressione sonora in aspirazione (versione EC) / Presión sonora en aspiración (versión EC) / Pression sonore à l'aspiration (version EC)		Max (5)	dB(A)	56	56	55
		Min (5)	dB(A)	32	30	30
Sound pressure supply side (EC version) / Pressione sonora in mandata (versione EC) / Presión sonora en impulsión (versión EC) / Pression sonore au sortie (version EC)		Max (5)	dB(A)	53	53	52
		Min (5)	dB(A)	30	29	28
Weights / Pesi / Pesos / Poids	Transport weight / Peso di trasporto / Peso de transporte / Poids de transport	STD	Kg	78	81	84
		GP	Kg	105	107	110
	Operating weight / Peso in esercizio / Peso en funcionamiento / Poids en fonctionnement	STD	Kg	68	70	73
		GP	Kg	91	93	96
Dimensions / Dimensioni / Dimensiones / Dimensions	Lenght / Lunghezza / Longitud / Longueur	STD	mm	1600	1600	1600
		GP	mm	1640	1640	1640
	Width / Larghezza / Anchura / Largeur	STD	mm	605	605	605
		GP	mm	625	625	625
	Height / Altezza / Altura / Hauteur	STD	mm	275	275	275
		GP	mm	315	315	315

NOTAS / NOTES

1. Temperatura aire ambiente 27 °C b.s./19 °C b.h., temperatura agua 7/12 °C.
2. Rendimientos igualmente válidos para la versión EC.
3. Temperatura aire ambiente 20 °C b.s., temperatura agua 45/40 °C.
4. Temperatura aire ambiente 20 °C b.s., temperatura agua 65/55 °C.
5. Presión sonora medida a una distancia de 1m y con tiempo de reverberación de 0,5 s.

N.B. Presión máxima de funcionamiento 1500 kPa.
N.B. Temperatura máxima del agua de entrada 90°C.
N.B. Se puede añadir glicol etilénico inhibido al agua.

* **Opcional.**

1. Température de l'air ambiant 27 °C b.s./19 °C b.h., température de l'eau 7/12 °C.
2. Performances également valables pur la version EC.
3. Température de l'air ambiant 20 °C b.s., température de l'eau 45/40 °C.
4. Température de l'air ambiant 20 °C b.s., température de l'eau 65/55 °C.
5. Pression sonore mesurée à une distance de 1 m et temps de réverbération de 0,5 s.

N.B. Pression de service maximale de 1500 kPa.
N.B. Température maximale d'entrée d'eau 90 °C.
N.B. L'eau peut être ajoutée avec l'éthylène glycol inhibé.

* **Optionnel.**

CONTROL PANELS - OVERVIEW

CONTROLS COMPATIBILITY / COMPATIBILITÁ CONTROLLI / COMPATIBILIDAD CONTROLES / COMPATIBILITÉ DES CONTRÔLES

Controls available for units with AC and EC motors.
Controles disponibles para unidades con motores AC y EC.

Disponibili comandi per unità con motori AC ed EC.
Commandes disponibles pour les unités avec moteurs AC et EC.

TA1	Wall mounted electronic ambient thermostat	Termostato ambiente elettronico da parete	Termostato ambiente electrónico de pared	Thermostat ambiant électronique mural
VR1	Wall mounted electronic speed control panel	Pannello di controllo velocità elettronico a parete	Panel de control electrónico de velocidad montado en pared	Tableau de contrôle électronique de la vitesse mural
DR1	Wall mounted **manual** electronic control panel	Pannello di controllo elettronico **manuale** a parete	Panel de control electrónico **manual** montado en la pared	Tableau de contrôle électronique **manuel** mural
DR2	Wall mounted **automatic** electronic control panel	Pannello di controllo elettronico **automatico** a parete	Panel de control electrónico **automático** de pared	Tableau de contrôle électronique **automatique** mural
DRH1	Wall mounted configurable electronic control panel	Pannello di controllo elettronico configurabile a parete	Panel de control electrónico configurable en pared	Tableau de contrôle électronique configurable mural
DRH2	Wall mounted configurable electronic control panel	Pannello di controllo elettronico configurabile a parete	Panel de control electrónico configurable en pared	Tableau de contrôle électronique configurable mural
VB1	On board electronic speed control panel	Pannello di controllo velocità elettronico a bordo macchina	Panel de control de velocidad electrónico de bordo	Tableau de contrôle électronique de la vitesse à bord
DB1	On board **manual** electronic control panel	Pannello di controllo elettronico **manuale** a bordo macchina	Panel de control electrónico **manual** de bordo	Tableau de contrôle électronique **manuel** à bord
DB2	On board **automatic** electronic control panel	Pannello di controllo elettronico **automatico** a bordo macchina	Panel de control electrónico **automático** de bordo	Tableau de contrôle électronique **automatique** à bord
DBH1	On board configurable electronic control panel	Pannello di controllo elettronico configurabile a bordo macchina	Panel de control electrónico configurable de bordo	Tableau de contrôle électronique configurable à bord
DBH2	On board configurable electronic control panel	Pannello di controllo elettronico configurabile a bordo macchina	Panel de control electrónico configurable de bordo	Tableau de contrôle électronique configurable à bord
DBH3	On board configurable electronic control panel	Pannello di controllo elettronico configurabile a bordo macchina	Panel de control electrónico configurable de bordo	Tableau de contrôle électronique configurable à bord
DBE1	On board electromechanic control panel	Pannello di controllo elettromeccanico a bordo macchina	Panel de control electromecánico de bordo	Tableau de contrôle électromécanique à bord
DBE3	On board electromechanic control panel with TMB3	Pannello di controllo elettromeccanico a bordo macchina con TMB3	Panel de control electromecánico de bordo con TMB3	Tableau de contrôle électromécanique à bord avec TMB3
DBE4	On board electromechanic control panel with TMB4	Pannello di controllo elettromeccanico a bordo macchina con TMB4	Panel de control electromecánico de bordo con TMB4	Tableau de contrôle électromécanique à bord avec TMB4
IRT	Motherboard with IR Receiver and remote control	Scheda madre con ricevitore infrarossi e telecomando	Placa base con receptor infrarrojo y control remoto	Carte mère avec récepteur infrarouge et télécommande
MC4	Multicontrol connection board	Scheda di interfaccia multicomando	Tarjeta de interfaz multimando	Carte d'interface multi-commande
UCB	Universal control board with Modbus RTU protocol	Scheda di regolazione universale con protocollo Modbus RTU	Tarjeta de control universal con protocolo Modbus RTU	Carte de régulation universelle avec protocole Modbus RTU
IRC	Digital wall control panel for UCB	Pannello di controllo digitale a parete per UCB	Panel de control digital de pared para UCB	Tableau de contrôle numérique mural pour UCB
DRC	Touch screen automatic electronic control panel	Pannello di controllo elettronico automatico touch screen	Panel de control electrónico automático touch screen	Tableau de contrôle électronique automatique touch screen

CONTROL PANELS - OVERVIEW

	VXM 123÷614		VXI 123÷614		HWW/EC 22÷62	TXW 132÷284		DWX 183÷364	
	AC	EC	AC	EC	EC	AC	EC	AC	EC
	✔	—	✔	—	—	✔	—	✔	—
	✔	—	✔	—	—	✔	—	✔	—
	✔	—	✔	—	—	✔	—	✔	—
	✔	—	✔	—	—	✔	—	✔	—
	✔	—	✔	—	—	✔	—	✔	—
	✔	✔	✔	✔	—	✔	✔	✔	✔
	✔	—	—	—	—	—	—	—	—
	✔	—	—	—	—	—	—	—	—
	✔	—	—	—	—	—	—	—	—
	✔	—	—	—	—	—	—	—	—
	✔	✔	—	—	—	—	—	—	—
	—	✔	—	—	—	—	—	—	—
	✔	—	—	—	—	—	—	—	—
	✔	—	—	—	—	—	—	—	—
	✔	—	—	—	—	—	—	—	—
	—	—	—	—	—	✔	—	—	—
	✔	—	✔	—	—	✔	—	✔	—
	✔	✔	✔	✔	—	✔	✔	✔	✔
	✔	✔	✔	✔	—	✔	✔	✔	✔
	—	—	—	—	✔	—	—	—	—

CONTROL PANELS

UNIT CONTROLS WITH AC MOTOR

Comandi unità con motore AC
Controles unidad con motor AC
Commandes des unités avec moteur AC

TA1	Wall mounted electronic ambient thermostat	Termostato ambiente elettronico parete
	Termostato ambiente electrónico de pared	Thermostat ambiant électronique mural

Technical features / Caratteristiche tecniche / Características técnicas / Caractéristiques techniques

TA1 - Remote

Suitable for: ✔ 2-Pipe system

- Mode: Off/Sum/Win
- Logic reversal cool/heat (summer/winter)
- Stand alone
- Ambient thermostat
- Not compatible with HWW/EC.

TA1 - Remoto

Adatto a: ✔ Impianto a 2 tubi

- Mode: Off/Est/Inv
- Inversione logica cool/heat (estate/inverno)
- Stand alone
- Termostato ambiente
- Non compatibile con HWW/EC

TA1 - Remoto

Adecuado para: ✔ Instalación de 2 tubos

- Modo: Off/Ver/Inv
- Inversión lógica frío/calor (verano/invierno)
- Independiente
- Termostato ambiente
- No compatible con HWW/EC.

TA1 - À distance

Adapté à : ✔ Installation à 2 tuyaux

- Mode : Off/Été/Hiv
- Inversion logique cool/heat (été/hiver)
- Autonome
- Thermostat d'ambiance
- Non compatible avec HWW/EC.

CONTROL PANELS

UNIT CONTROLS WITH AC MOTOR - ELECTRONIC SPEED CONTROL PANELS

Comandi unità con motore AC - Pannelli di controllo velocità elettronici
Controles unidad con motor AC - Paneles electrónicos de control de velocidad
Commandes des unités avec moteur AC - Panneaux électroniques de contrôle de la vitesse

VR1	Wall mounted electronic speed control panel	Pannello di controllo velocità elettronico a parete
	Panel de control electrónico de velocidad montado en pared	Tableau de contrôle électronique de la vitesse mural

VB1	On board electronic speed control panel	Pannello di controllo velocità elettronico a bordo macchina
	Panel de control de velocidad electrónico de bordo	Tableau de contrôle électronique de la vitesse à bord

Technical features / Caratteristiche tecniche / Características técnicas / Caractéristiques techniques

VR1 - Remote
VB1 - On board

Suitable for: ✔ 2-Pipe system

- Mode: Off/Sum/Win
- Fan speed: Min/Med/Max
- Compatible with minimum thermostats (TMB3, TMB4)
- Not compatible with HWW/EC.

VR1 - Remoto
VB1 - A bordo macchina

Adatto a: ✔ Impianto a 2 tubi

- Mode: Off/Est/Inv
- Velocità ventilatore: Min/Med/Max
- Compatibile con termostati di minima (TMB3, TMB4)
- Non compatibile con HWW/EC

VR1 - Remoto
VB1 - De bordo

Adecuado para: ✔ Instalación de 2 tubos

- Modo: Off/Ver/Inv
- Velocidad del ventilador: Min/Med/Máx
- Compatible con termostatos de mínima (TMB3, TMB4)
- No compatible con HWW/EC.

VR1 - À distance
VB1 - À bord de la machine

Adapté à : ✔ Installation à 2 tuyaux

- Mode : Off/Été/Hiv
- Vitesse du ventilateur : Min/Moy/Max
- Compatible avec les thermostats de minimum (TMB3, TMB4)
- Non compatible avec HWW/EC.

CONTROL PANELS

UNIT CONTROLS WITH AC MOTOR

Comandi unità con motore AC
Controles unidad con motor AC
Commandes des unités avec moteur AC

DR1

Wall mounted **manual** electronic control panel

Panel de control electrónico **manual** montado en la pared

Pannello di controllo elettronico **manuale** a parete

Tableau de contrôle électronique **manuel** mural

DB1

On board **manual** electronic control panel

Panel de control electrónico **manual** de bordo

Pannello di controllo elettronico **manuale** a bordo macchina

Tableau de contrôle électronique **manuel** à bord

Technical features / Caratteristiche tecniche / Características técnicas / Caractéristiques techniques

DR1 - Remote
DB1 - On board

Suitable for: ✔ 2-Pipe system ✔ 4-Pipe system

- Ambient thermostat
- Mode: Off/Sum/Win
- Fan speed: Min/Med/Max
- 3-speed motor management: manual only
- Management of 1 or 2 On-Off valves
- Air temperature probe included
- Compatible with minimum thermostats (TMB3, TMB4)
- Not compatible with HWW/EC.

DR1 - Remoto
DB1 - A bordo macchina

Adatto a: ✔ Impianto a 2 tubi ✔ Impianto a 4 tubi

- Termostato ambiente
- Mode: Off/Est/Inv
- Velocità ventilatore: Min/Med/Max
- Gestione 3-velocità motore: solo manuale
- Gestione 1 o 2 valvole On-Off
- Sonda aria inclusa
- Compatibile con termostati di minima (TMB3, TMB4)
- Non compatibile con HWW/EC

DR1 - Remoto
DB1 - De bordo

Adecuado para: ✔ Instalación de 2 tubos ✔ Instalación de 4 tubos

- Termostato ambiente
- Modo: Off/Ver/Inv
- Velocidad del ventilador: Min/Med/Máx
- Gestión del motor de 3 velocidades: solo manual
- Gestión de 1 o 2 válvulas On-Off
- Sonda de aire incluida
- Compatible con termostatos de mínima (TMB3, TMB4)
- No compatible con HWW/EC.

DR1 - À distance
DB1 - À bord de la machine

Adapté à : ✔ Installation à 2 tuyaux ✔ Installation à 4 tuyaux

- Thermostat d'ambiance
- Mode : Off/Été/Hiv
- Vitesse du ventilateur : Min/Moy/Max
- Gestion 3-vitesses moteur : manuel uniquement
- Gestion de 1 ou 2 vannes On-Off
- Sonde à air incluse
- Compatible avec les thermostats de minimum (TMB3, TMB4)
- Non compatible avec HWW/EC.

CONTROL PANELS

UNIT CONTROLS WITH AC MOTOR

Comandi unità con motore AC
Controles unidad con motor AC
Commandes des unités avec moteur AC

DR2

Wall mounted **automatic** electronic control panel

Panel de control electrónico **automático** de pared

Pannello di controllo elettronico **automatico** a parete

Tableau de contrôle électronique **automatique** mural

DB2

On board **automatic** electronic control panel

Panel de control electrónico **automático** de bordo

Pannello di controllo elettronico **automatico** a bordo macchina

Tableau de contrôle électronique **automatique** à bord

Technical features / Caratteristiche tecniche / Características técnicas / Caractéristiques techniques

DR2 - Remote
DB2 - On board

Suitable for: ✔ 2-Pipe system ✔ 4-Pipe system

- Ambient thermostat
- Mode: Off/Sum/Win
- Fan speed: Min/Med/Max/Auto
- 3-speed motor management: manual/auto
- Motor function always on or thermostat-controlled: can be activated/deactivated
- Anti-stratification function: can be activated/deactivated
- Management of 1 or 2 On-Off valves
- Air temperature probe included
- Compatible with minimum thermostats (TMB3, TMB4)
- Not compatible with HWW/EC.

DR2 - Remoto
DB2 - De bordo

Adecuado para: ✔ Instalación de 2 tubos ✔ Instalación de 4 tubos

- Termostato ambiente
- Modo: Off/Ver/Inv
- Velocidad del ventilador: Mín/Med/Máx/Auto
- Gestión del motor de 3 velocidades: manual/automática
- Función del motor siempre activo o con termostato: activable/desactivable
- Función antiestratificación: activable/desactivable
- Gestión de 1 o 2 válvulas On-Off
- Sonda de aire incluida
- Compatible con termostatos de mínima (TMB3, TMB4)
- No compatible con HWW/EC.

DR2 - Remoto
DB2 - A bordo macchina

Adatto a: ✔ Impianto a 2 tubi ✔ Impianto a 4 tubi

- Termostato ambiente
- Mode: Off/Est/Inv
- Velocità ventilatore: Min/Med/Max/Auto
- Gestione 3-velocità motore: manuale/auto
- Funzione motore sempre attivo o termostatato: attivabile/disattivabile
- Funzione anti-stratificazione: attivabile/disattivabile
- Gestione 1 o 2 valvole On-Off
- Sonda aria inclusa
- Compatibile con termostati di minima (TMB3, TMB4)
- Non compatibile con HWW/EC

DR2 - À distance
DB2 - À bord de la machine

Adapté à : ✔ Installation à 2 tuyaux ✔ Installation à 4 tuyaux

- Thermostat d'ambiance
- Mode : Off/Été/Hiv
- Vitesse du ventilateur : Min/Moy/Max/Auto
- Gestion 3-vitesses moteur : manuel/auto
- Foriction du moteur toujours activé ou thermostaté : activable/désactivable
- Fonction anti-stratification : activable/désactivable
- Gestion de 1 ou 2 vannes On-Off
- Sonde à air incluse
- Compatible avec les thermostats de minimum (TMB3, TMB4)
- Non compatible avec HWW/EC.

CONTROL PANELS

UNIT CONTROLS WITH AC MOTOR

Comandi unità con motore AC
Controles unidad con motor AC
Commandes des unités avec moteur AC

DBE1	On board electromechanic control panel Panel de control electromecánico de bordo	Pannello di controllo elettromeccanico a bordo macchina Tableau de contrôle électromécanique à bord

DBE3	On board electromechanic control panel with TMB3 Panel de control electromecánico de bordo con TMB3	Pannello di controllo elettromeccanico a bordo macchina con TMB3 Tableau de contrôle électromécanique à bord avec TMB3

DBE4	On board electromechanic control panel with TMB4 Panel de control electromecánico de bordo con TMB4	Pannello di controllo elettromeccanico a bordo macchina con TMB4 Tableau de contrôle électromécanique à bord avec TMB4

Technical features / Caratteristiche tecniche / Características técnicas / Caractéristiques techniques

DBE1, DBE3, DBE4 - On board

Suitable for: ✔ 2-Pipe system

- Ambient thermostat
- Mode: Off/Sum/Win
- Bulb room thermostat
- Minimum thermostat (32°C for DBE3 and 42°C for DBE4)
- Not compatible with VXI, DWX, TWX and HWW/EC.

DBE1, DBE3, DBE4 - A bordo macchina

Adatto a: ✔ Impianto a 2 tubi

- Mode: Off/Est/Inv
- Velocità ventilatore: Min/Med/Max
- Termostato ambiente a bulbo
- Termostato di minima (32°C per DBE3 e 42°C per DBE4)
- Non compatibile con VXI, DWX, TXW e HWW/EC

DBE1, DBE3, DBE4 - De bordo

Adecuado para: ✔ Instalación de 2 tubos

- Termostato ambiente
- Modo: Off/Ver/Inv
- Termostato ambiente de bulbo
- Termostato de mínima (32 °C para DBE3 y 42 °C para DBE4)
- No compatible con VXI, DWX, TWX y HWW/EC.

DBE1, DBE3, DBE4 - À bord de la machine

Adapté à : ✔ Installation à 2 tuyaux

- Thermostat d'ambiance
- Mode : Off/Été/Hiv
- Thermostat d'ambiance à bulbe
- Thermostat de minimum (32°C pour DBE3 et 42°C pour DBE4)
- Non compatible avec VXI, DWX, TWX et HWW/EC.

CONTROL PANELS

UNIT CONTROLS WITH EC MOTOR

Comandi unità con motore EC
Controles unidad con motor EC
Commandes des unités avec moteur EC

DBH3

On board configurable electronic control panel

Pannello di controllo elettronico configurabile a bordo macchina

Panel de control electrónico configurable de bordo

Tableau de contrôle électronique configurable à bord

Technical features / Caratteristiche tecniche / Características técnicas / Caractéristiques techniques

DBH3 - On board

Suitable for:
- ✔ 2-Pipe system
- ✔ 2-Pipe system with electrical heater
- ✔ 4-Pipe system

- Ambient thermostat
- Mode: Off/Sum/Win
- Fan speed: 4 manual speeds with remodulating min/max range
- 2 trimmers for work range remodulation (min/max range)
- Management of 1 or 2 On-Off valves
- Air temperature probe included
- Compatible with minimum thermostats (TMB3, TMB4)
- Compatible with water probe (SNW4)
- Not compatible with VXI, DWX, TWX and HWW/EC.

DBH3 - A bordo macchina

Adatto a:
- ✔ Impianto a 2 tubi
- ✔ Impianto a 2 tubi con resistenza elettrica
- ✔ Impianto a 4 tubi

- Termostato ambiente
- Mode: Off/Est/Inv
- Velocità ventilatore: 4 velocità manuali con range min/max rimodulabile
- N°2 trimmer per rimodulazione campo di lavoro (range min/max)
- Gestione 1 o 2 valvole On-Off
- Sonda aria inclusa
- Compatibile con termostati di minima (TMB3, TMB4)
- Compatibile con sonda acqua (SNW4)
- Non compatibile con VXI, DWX, TXW e HWW/EC

DBH3 - De bordo

Adecuado para
- ✔ Instalación de 2 tubos
- ✔ Instalación de 2 tubos con resistencia eléctrica
- ✔ Instalación de 4 tubos

- Termostato ambiente
- Modo: Off/Ver/Inv
- Velocidad del ventilador: 4 velocidades manuales con intervalo mín./máx. remodulable
- N.° 2 trimmer para la remodulación del campo de trabajo (rango mín./máx.)
- Gestión de 1 o 2 válvulas On-Off
- Sonda de aire incluida
- Compatible con termostatos de mínima (TMB3, TMB4)
- Compatible con sonda de agua (SNW4)
- No compatible con VXI, DWX, TWX y HWW/EC.

DBH3 - À bord de la machine

Adapté à :
- ✔ Installation à 2 tuyaux
- ✔ Installation à 2 tuyaux avec résistance électrique
- ✔ Installation à 4 tuyaux

- Thermostat d'ambiance
- Mode : Off/Été/Hiv
- Vitesse du ventilateur : 4 vitesses manuelles avec plage min/max remodulable
- 2 trimmers pour la remodulation de la plage de travail (plage min/max)
- Gestion de 1 ou 2 vannes On-Off
- Sonde à air incluse
- Compatible avec les thermostats de minimum (TMB3, TMB4)
- Compatible avec sonde à eau (SNW4)
- Non compatible avec VXI, DWX, TWX et HWW/EC.

CONTROL PANELS

UNIT CONTROLS WITH AC MOTOR - HIGH LEVEL CONFIGURABLE

Comandi unità con motore AC - di alto livello configurabili
Controles unidad con motor AC - De alto nivel configurables
Commandes d'unités avec moteur AC - de haut niveau configurables

DRH1

Wall mounted configurable electronic control panel

Panel de control electrónico configurable en pared

Pannello di controllo elettronico configurabile a parete

Tableau de contrôle électronique configurable mural

DBH1

On board configurable electronic control panel

Panel de control electrónico configurable de bordo

Pannello di controllo elettronico configurabile a bordo macchina

Tableau de contrôle électronique configurable à bord

Technical features / Caratteristiche tecniche / Características técnicas / Caractéristiques techniques

DRH1 - Remote
DBH1 - On board

Suitable for:
- ✔ 2-Pipe system
- ✔ 2-Pipe system with electrical heater
- ✔ 4-Pipe system

- LCD Display
- Ambient thermostat
- Mode: Off/Sum/Win
- Fan speed: Min/Med/Max/Auto
- Management of 1 or 2 On-Off valves
- Window/economy contact
- Air temperature probe included
- Compatible with minimum thermostats (TMB3, TMB4)
- Compatible with water probe (SNW4)
- Not compatible with HWW/EC.

DRH1 - Remoto
DBH1 - A bordo macchina

Adatto a:
- ✔ Impianto a 2 tubi
- ✔ Impianto a 2 tubi con resistenza elettrica
- ✔ Impianto a 4 tubi

- LCD Display
- Termostato ambiente
- Mode: Off/Est/Inv
- Velocità ventilatore: Min/Med/Max/Auto
- Gestione 1 o 2 valvole On-Off
- Contatto finestra/economy
- Sonda aria inclusa
- Compatibile con termostati di minima (TMB3, TMB4)
- Compatibile con sonda acqua (SNW4)
- Non compatibile con HWW/EC

DRH1 - Remoto
DBH1 - De bordo

Adecuado para:
- ✔ Instalación de 2 tubos
- ✔ Instalación de 2 tubos con resistencia eléctrica
- ✔ Instalación de 4 tubos

- Pantalla LCD
- Termostato ambiente
- Modo: Off/Ver/Inv
- Velocidad del ventilador: Mín/Med/Máx/Auto
- Gestión de 1 o 2 válvulas On-Off
- Contacto ventana/economy
- Sonda de aire incluida
- Compatible con termostatos de mínima (TMB3, TMB4)
- Compatible con sonda de agua (SNW4)
- No compatible con HWW/EC.

DRH1 - À distance
DBH1 - À bord de la machine

Adapté à :
- ✔ Installation à 2 tuyaux
- ✔ Installation à 2 tuyaux avec résistance électrique
- ✔ Installation à 4 tuyaux

- Écran LCD
- Thermostat d'ambiance
- Mode : Off/Été/Hiv
- Vitesse du ventilateur : Min/Moy/Max/Auto
- Gestion de 1 ou 2 vannes On-Off
- Contact fenêtre/economy
- Sonde à air incluse
- Compatible avec les thermostats de minimum (TMB3, TMB4)
- Compatible avec sonde à eau (SNW4)
- Non compatible avec HWW/EC.

CONTROL PANELS

UNIT CONTROLS WITH AC OR EC MOTOR - HIGH LEVEL CONFIGURABLE

Comandi unità con motore AC o EC - Di alto livello configurabili
Controles unidad con motor AC o EC - de alto nivel configurables
Commandes d'unités avec moteur AC ou EC - de haut niveau configurables

DRH2

Wall mounted configurable electronic control panel

Pannello di controllo elettronico configurabile a parete

Panel de control electrónico configurable en pared

Tableau de contrôle électronique configurable mural

DBH2

On board configurable electronic control panel

Pannello di controllo elettronico configurabile a bordo macchina

Panel de control electrónico configurable de bordo

Tableau de contrôle électronique configurable à bord

Technical features / Caratteristiche tecniche / Características técnicas / Caractéristiques techniques

DRH2 - Remote / DBH2 - On board

Suitable for: ✔ 2-Pipe system, ✔ 2-Pipe system with electrical heater ✔ 4-Pipe system

- LCD Display
- Ambient thermostat
- Mode: Off/Sum/Win
- EC fan speed: Min/Med/Max/Regulation 0...100%
- AC fan speed: Min/Med/Max/Auto
- Management of 1 or 2 On-Off or 0-10V modulating valves*
- Window/economy contact
- Air temperature probe included
- Compatible with minimum thermostats (TMB3, TMB4)
- Compatible with water probe (SNW4)
- Not compatible with HWW/EC.

* The 230V-24V power supply is not supplied. For AC motors, only modulating valve management is available.

DRH2 - Remoto / DBH2 - A bordo macchina

Adatto a: ✔ Impianto a 2 tubi, ✔ Impianto a 2 tubi con resistenza elettrica, ✔ Impianto a 4 tubi

- LCD Display
- Termostato ambiente
- Mode: Off/Est/Inv
- Velocità ventilatore EC: Min/Med/Max/Regolazione 0...100%
- Velocità ventilatore AC: Min/Med/Max/Auto
- Gestione 1 o 2 valvole On-Off o modulanti 0-10V*
- Contatto finestra/economy
- Sonda aria inclusa
- Compatibile con termostati di minima (TMB3, TMB4)
- Compatibile con sonda acqua (SNW4)
- Non compatibile con HWW/EC

* Non viene fornito il trasformatore 230V-24V. Per motori AC è solo disponibile la gestione delle valvole Modulanti.

DRH2 - Remoto / DBH2 - De bordo

Adecuado para: ✔ Instalación de 2 tubos, ✔ Instalación de 2 tubos con resistencia eléctrica, ✔ Instalación de 4 tubos

- Pantalla LCD
- Termostato ambiente
- Modo: Off/Ver/Inv
- Velocidad del ventilador EC: Min/Med/Máx/Regulación 0...100%
- Velocidad del ventilador AC: Min/Med/Máx/Auto
- Gestión de 1 o 2 válvulas On-Off o modulantes 0-10V*
- Contacto ventana/economy
- Sonda de aire incluida
- Compatible con termostatos de mínima (TMB3, TMB4)
- Compatible con sonda de agua (SNW4)
- No compatible con HWW/EC.

* No se suministra el trasformator de 230 V-24 V. Para los motores AC, sólo está disponible la gestión de las válvulas modulantes.

DRH2 - À distance / DBH2 - À bord de la machine

Adapté à : ✔ Installation à 2 tuyaux, ✔ Installation à 2 tuyaux avec résistance électrique, ✔ Installation à 4 tuyaux

- Écran LCD
- Thermostat d'ambiance
- Mode : Off/Été/Hiv
- Vitesse du ventilateur EC : Min/Moy/Max/Régulation 0...100%
- Vitesse du ventilateur AC : Min/Moy/Max/Auto
- Gestion de 1 ou 2 vannes On-Off ou modulantes 0-10*
- Contact fenêtre/economy
- Sonde à air incluse
- Compatible avec les thermostats de minimum (TMB3, TMB4)
- Compatible avec sonde à eau (SNW4)
- Non compatible avec HWW/EC.

* Le trasformateur 230V-24V n'est pas fournie. Pour les moteurs AC, seule la gestion des vannes modulantes est disponible.

CONTROL PANELS

UNIT CONTROLS WITH AC MOTOR

Comandi unità con motore AC
Controles unidad con motor AC
Commandes des unités avec moteur AC

IRT

Motherboard with IR Receiver and remote control

Placa base con receptor infrarrojo y control remoto

Scheda madre con ricevitore infrarossi e telecomando

Carte mère avec récepteur infrarouge et télécommande

Technical features / Caratteristiche tecniche / Características técnicas / Caractéristiques techniques

IRT - On board

Suitable for: ✔ 2-Pipe system ✔ 4-Pipe system

- Motherboard
- Air probe included
- Water probe included
- IR receiver
- Remote control:
  - Digital display
  - On-Off switch
  - Mode: Summer/Winter/ Ventilation only/ Dehumidification/
  - Speed: Min/Med/Max/Auto
  - Ambient temperature setting
  - On-Off Timer
- Management of 1 or 2 On-Off valves
- Not compatible with VXM, VXI, DWX, HWW/EC.

IRT - A bordo macchina

Adatto a: ✔ Impianto a 2 tubi ✔ Impianto a 4 tubi

- Scheda madre
- Sonda aria inclusa
- Sonda acqua inclusa
- Ricevitore IR
- Telecomando:
  - Display digitale
  - Interruttore On-Off
  - Modalità: Estate/Inverno/Solo ventilazione/ Deumidificazione
  - Velocità: Min/Med/Max/Auto
  - Selettore temperatura ambiente
  - Timer On-Off
- Gestione 1 o 2 valvole On-Off
- Non compatibile con VXM, VXI, DWX, HWW/EC.

IRT - De bordo

Adecuado para: ✔ Instalación de 2 tubos ✔ Instalación de 4 tubos

- Tarjeta madre
- Sonda de aire incluida
- Sonda de agua incluida
- Receptor IR
- Mando a distancia:
  - Pantalla digital
  - Interruptor On-Off
  - Modalidades: Verano/Invierno/Solo ventilación/Deshumidificación/
  - Velocidad: Mín/Med/Máx/Auto
  - Regulador temperatura ambiente
  - Temporizador On-Off
- Gestión de 1 o 2 válvulas On-Off
- No compatible con VXM, VXI, DWX, HWW/EC.

IRT - À bord de la machine

Adapté à : ✔ Installation à 2 tuyaux ✔ Installation à 4 tuyaux

- Carte mère
- Sonde à air incluse
- Sonde à eau incluse
- Récepteur IR
- Télécommande :
  - Écran numérique
  - Interrupteur On-Off
  - Mode : Été/hiver/ Ventilation uniquement/ Déshumidification
  - Vitesse : Min/Moy/Max/Auto
  - Régulateur de température ambiante
  - Minuterie On-Off
- Gestion de 1 ou 2 vannes On-Off
- Non compatible avec VXM, VXI, DWX, HWW/EC.

CONTROL PANELS

UNIT CONTROLS WITH AC MOTOR

Comandi unità con motore AC
Controles unidad con motor AC
Commandes des unités avec moteur AC

MC4

Multicontrol connection card — Scheda di interfaccia multicomando
Tarjeta de interfaz multimando — Carte d'interface multi-commande

Technical features / Caratteristiche tecniche / Características técnicas / Caractéristiques techniques

MC4 - On board

Suitable for: ✔ 2-Pipe system ✔ 4-Pipe system

- To be combined with remote controls for 3-speed AC units
- Suitable for controlling up to max. 4 x 3A-motors
- All units controlled by the MC4 function in the same way, according to the settings of the single control panel.
- A single remote control panel can control more than 50 MC4s connected in parallel. Always check that the power consumption of the installed motors is lower than the contact rating of the board/control unit.
- The interface board is an accessory to be added to the remote control.
- Not compatible with HWW/EC.

MC4 - A bordo macchina

Adatto a: ✔ Impianto a 2 tubi ✔ Impianto a 4 tubi

- Da abbinare a comandi remoti per unità AC a 3 velocità
- Idonea per comandare fino a max n°4 motori da 3A
- Tutte le unità controllate dalla MC4 funzionano allo stesso modo, in accordo alle impostazioni dell'unico pannello comando.
- Un solo pannello comandi remoto può controllare oltre 50 MC4 collegate in parallelo. Verificare sempre che l'assorbimento elettrico dei motori installati sia inferiore alla portata dei contatti della scheda/comando.
- La scheda di interfaccia è un accessorio da aggiungere al comando remoto
- Non compatibile con HWW/EC

MC4 - De bordo

Adecuado para ✔ Instalación de 2 tubos ✔ Instalación de 4 tubos

- Para combinar con mandos a distancia para unidades AC de 3 velocidades
- Adecuada para controlar hasta un máximo de 4 motores de 3A
- Todas las unidades controladas por la MC4 funcionan de la misma manera, según la configuración del panel de control único.
- Un solo panel de control remoto puede controlar más de 50 MC4 conectadas en paralelo. Compruebe siempre que el consumo eléctrico de los motores instalados sea inferior al caudal de los contactos de la tarjeta/mando.
- La tarjeta de interfaz es un accesorio que se añade al control remoto.
- No compatible con HWW/EC.

MC4 - À bord de la machine

Adapté à : ✔ Installation à 2 tuyaux ✔ Installation à 4 tuyaux

- À combiner avec les commandes à distance pour les unités CA à 3 vitesses
- Appropriée à commander jusqu'à 4 moteurs de 3A maximum
- Toutes les unités contrôlées par MC4 fonctionnent de la même manière, selon les configurations du panneau de commande unique.
- Un seul tableau de commande à distance peut contrôler plus de 50 MC4 connectés en parallèle. Vérifier toujours que l'absorption électrique des moteurs installés soit inférieure au débit des contacts de la carte/commande.
- La carte d'interface est un accessoire à ajouter à la commande à distance.
- Non compatible avec HWW/EC.

CONTROL PANELS

UNIT CONTROLS WITH AC OR EC MOTOR

Comandi unità con motore AC o EC
Controles unidad con motor AC o EC
Commandes des unités avec moteur AC ou EC

UCB

Universal regulation card with Modbus RTU protocol

Scheda di regolazione universale con protocollo Modbus RTU

Tarjeta de control universal con protocolo Modbus RTU

Carte de contrôle universelle avec protocole Modbus RTU

Technical features / Caratteristiche tecniche / Características técnicas / Caractéristiques techniques

UCB - On board

Suitable for: ✔ 2-Pipe system, ✔ 2-Pipe system with electrical heater ✔ 4-Pipe system

- It allows 'Master/Slave' networks to be created (stand-alone configuration, up to a maximum of 32 units) or units to be connected to the central supervisory system for system management (configuration via ModBUS communication).
- Complete with addressing Dip-switch and configuration dip-switch.
- Handling of 3-speed AC motor units or EC motor units (alternatively, not simultaneously).
- Compatible with all supervisory systems
- Modbus RS385 communication protocol.
- Management of 1 or 2 On-Off valves
- The board allows management of all unit parameters, including: Manual/AUTO speed, thermostat-controlled motor or always on, Summer/Winter change-over manual/AUTO (for 2-Pipe units, AUTO depending on water temperature, with SNA probe required).
- Additional functions: condensate pump control, presence contact, dry contact usable as window contact (or for connection to external programmer clock, or connection to external On-Off switch, etc.).

UCB - A bordo macchina

Adatto a: ✔ Impianto a 2 tubi, ✔ Impianto a 2 tubi con resistenza elettrica, ✔ Impianto a 4 tubi

- Permette di creare reti "Master/Slave" (configurazione Stand-alone, fino ad un massimo di 32 unità) o di collegate le unità al sistema di centrale di supervisione per la gestione dell'impianto (configurazione tramite comunicazione ModBUS).
- Completa di Dip-Switch di indirizzamento e Dip-Switch di configurazione.
- Gestione di unità con motore AC a 3 velocità oppure unità con motore EC (in alternativa, no contemporaneamente).
- Compatibili con tutti i sistemi di supervisione
- Protocollo di comunicazione Modbus RS385.
- Gestione di 1 o 2 valvole On-Off
- La scheda permette di gestire tutti i parametri dell'unità, fra cui: Velocità manuali/AUTO,Motore termostatato o sempre acceso, Change-over Estate/Inverno manuale/AUTO (per unità a 2 tubi, AUTO in funzione della temperatura acqua, con sonda SNA obbligatoria).
- Funzioni aggiuntive: Controllo pompa condensa, Contatto presenza, Contatto pulito utilizzabile come contatto finestra (oppure per collegamento ad orologio programmatore esterno, o collegamento ad interruttore On-Off esterno, ecc.).

UCB - De bordo

Adecuado para: ✔ Instalación de 2 tubos, ✔ Instalación de 2 tubos con resistencia eléctrica, ✔ Instalación de 4 tubos

- Permite crear redes «master/slave» (configuración autónoma, hasta un máximo de 32 unidades) o conectar las unidades al sistema central de supervisión para la gestión de la instalación (configuración mediante comunicación ModBUS).
- Completa con dip-switch de direccionamiento y dip-switch de configuración.
- Gestión de unidades con motor AC de 3 velocidades o unidades con motor EC (alternativamente, no simultáneamente).
- Compatibles con todos los sistemas de supervisión.
- Protocolo de comunicación Modbus RS385.
- Gestión de 1 o 2 válvulas On-Off.
- La tarjeta permite la gestión de todos los parámetros de la unidad, incluyendo: Velocidad manual/AUTO, motor con termostato o siempre encendido, cambio verano/invierno manual/AUTO (para unidades de 2 tubos, AUTO en función de la temperatura del agua, con sonda SNA obligatoria).
- Funciones adicionales: Control de bomba de condensado, contacto de presencia, contacto seco utilizable como contacto de ventana (o para conexión a reloj programador externo, o conexión a interruptor On-Off externo, etc.).

UCB - À bord de la machine

Adapté à : ✔ Installation à 2 tuyaux, ✔ Installation à 2 tuyaux avec résistance électrique, ✔ Installation à 4 tuyaux

- Permet de créer des réseaux « Master/Slave » (configuration autonome, jusqu'à un maximum de 32 unités) ou de connecter les unités au système de centrale de supervision pour la gestion de l'installation (configuration via la communication ModBUS).
- Avec commutateur Dip d'adressage et commutateur Dip de configuration.
- Gestion d'unités avec moteur AC à 3 vitesses ou d'unités avec moteur EC (alternativement, pas simultanément).
- Compatibles avec tous les systèmes de supervision
- Protocole de communication Modbus RS385.
- Gestion de 1 ou 2 vannes On-Off
- La carte permet de gérer tous les paramètres de l'unité, y compris : Vitesses manuelles/AUTO, Moteur thermostaté ou toujours en marche, Change-over Été/Hiver manuelle/AUTO (pour les unités à 2 Tuyaux, AUTO en fonction de la température de l'eau, avec sonde SNA obligatoire).
- Fonctions supplémentaires : Contrôle de la pompe à condensats, Contact de présence, Contact sec utilisable comme contact de fenêtre (ou pour le raccordement à une horloge de programmateur externe, ou le raccordement à un interrupteur On-Off externe, etc.).

CONTROL PANELS

UNIT CONTROLS WITH AC OR EC MOTOR

Comandi unità con motore AC o EC
Controles unidad con motor AC o EC
Commandes des unités avec moteur AC ou EC

IRC	Digital wall control panel for UCB	Pannello di controllo digitale a parete per UCB
	Panel de control digital de pared para UCB	Tableau de contrôle numérique mural pour UCB

Technical features / Caratteristiche tecniche / Características técnicas / Caractéristiques techniques

UCB - Remote

Suitable for: ✔ 2-Pipe system, ✔ 2-Pipe system with electrical heater ✔ 4-Pipe system

- LCD display: wired panel capable of controlling (stand-alone) a unit equipped with a UCB board.
- Complete with Dip-switch for configuration
- In the case of connection to a central supervisory system (UCM configuration via ModBUS):
  - In this case, the UCB main board can be controlled directly by the central system alone, without the need for local control (IRC).
  - The IRC panel is therefore optional, only if the user wishes to be able to manage the control locally (with recalibration limits administered by the central unit).

UCB - Remoto

Adatto a: ✔ Impianto a 2 tubi, ✔ Impianto a 2 tubi con resistenza elettrica, ✔ Impianto a 4 tubi

- LCD display: pannello a fili in grado di controllare (da solo, stand-alone) una unità provvista di scheda UCB.
- Completo di Dip-Switch per la configurazione
- Nel caso di collegamento a sistema centrale di supervisione (configurazione UCM via ModBUS):
  - In questo caso la scheda principale UCB può essere controllata direttamente dal solo sistema centrale, senza la necessità di un controllo locale (IRC).
  - Il pannello IRC è quindi opzionale, solo se si desidera lasciare all'utente la possibilità di gestire la regolazione localmente (con limiti della ritaratura amministrati dall'unità centrale).

UCB - Remoto

Adecuado para: ✔ Instalación de 2 tubos, ✔ Instalación de 2 tubos con resistencia eléctrica, ✔ Instalación de 4 tubos

- Pantalla LCD: panel cableado capaz de controlar (de forma autónoma) una unidad equipada con una tarjeta UCB.
- Completo con Dip-switch para la configuración
- En caso de conexión a un sistema central de supervisión (configuración UCM mediante ModBUS):
  - En este caso, la tarjeta principal UCB puede ser controlada directamente solo por el sistema central, sin necesidad de un control local (IRC).
  - Por lo tanto, el panel IRC es opcional, solo si el usuario desea poder gestionar la regulación localmente (con límites de recalibrado administrados por la unidad central).

UCB - À distance

Adapté à : ✔ Installation à 2 tuyaux, ✔ Installation à 2 tuyaux avec résistance électrique, ✔ Installation à 4 tuyaux

- Écran LCD : panneau câblé en mesure de contrôler (seul, autonome) une unité équipée d'une carte UCB.
- Avec commutateur Dip pour la configuration
- Dans le cas d'un raccordement à un système central de supervision (configuration UCM via ModBUS) :
  - Dans ce cas, la carte principale UCB peut être contrôlée directement à partir du système central, sans qu'il soit nécessaire de recourir à un contrôle local (IRC).
  - Le panneau IRC est donc en option, seulement si l'on veut laisser à l'utilisateur la possibilité de gérer la régulation localement (avec des limites de réétalonnage administrées par l'unité centrale).

CONTROL PANELS

CONTROLS FOR WALL-MOUNTED FAN COILS

Comandi per Ventilconvettori a parete
Controles para ventiloconvectores de pared
Commandes pour ventilo-convecteurs muraux

Infrared remote control, included as standard equipment

Telecomando a infrarossi, incluso come dotazione di serie

Mando por infrarrojos, incluido como equipo estándar

Télécommande à infrarouge à distance, inclus en tant qu'équipement standard

Technical features / Caratteristiche tecniche / Características técnicas / Caractéristiques techniques

Infrared automatic electronic control

Suitable for: ✔ 2-Pipe system
✔ 2-Pipe system with electrical heater

- Digital display
- On-Off switch
- Mode: Summer/Winter/Ventilation only/Dehumidification/Auto
- Fan speed: Min/Med/Max/Auto
- Ambient temperature setting
- Deflectors movement setting
- On-Off Timer
- Window/economy contact
- Master/Slave logic ready
- Not compatible with VXM, VXI, TXW and DWX.

Controllo elettronico auotmatico a infrarossi

Adatto a: ✔ Impianto a 2 tubi
✔ Impianto a 2 tubi con resistenza elettrica

- Display digitale
- Interruttore On-Off
- Modalità: Estate/Inverno/Solo ventilazione/Deumidificazione/Auto
- Velocità: Min/Med/Max/Auto
- Selettore temperatura ambiente
- Selettore movimento deflettori
- Timer On-Off
- Contatto finestra/economy
- Predisposizione Master/Slave
- Non compatibile con VXM, VXI, TXW e DWX

Control electrónico automático por infrarrojos

Adecuado para: ✔ Instalación de 2 tubos
✔ Instalación de 2 tubos con resistencia eléctrica

- Pantalla digital
- Interruptor On-Off
- Modalidad: Verano/Invierno/Solo ventilación/Deshumidificación/Auto
- Velocidad: Min/Med/Max/Auto
- Regulador temperatura ambiente
- Regulador movimiento deflectores
- Temporizador On-Off
- Contacto ventana/economy
- Predisposición Master/Slave
- No compatible con VXM, VXI, TXW y DWX.

Contrôle électronique automatique à infrarouge

Adapté à : ✔ Installation à 2 tuyaux
✔ Installation à 2 tuyaux avec résistance électrique

- Affichage numérique
- Interrupteur On-Off
- Mode : Été/Hiver/Ventilation seule/Déshumidification/Auto
- Vitesse: Min/Med/Max/Auto
- Régulateur de température ambiante
- Régulateur de mouvement déflecteurs
- Minuterie On-Off
- Contact fenêtre/economy
- Prédisposition Master/Slave
- Non compatible avec VXM, VXI, TXW et DWX.

CONTROL PANELS

CONTROLS FOR WALL-MOUNTED FAN COILS

Comandi per Ventilconvettori a parete
Controles para ventiloconvectores de pared
Commandes pour ventilo-convecteurs muraux

DRC

Touch screen automatic electronic control panel

Pannello di controllo elettronico automatico touch screen

Panel de control electrónico automático touch screen

Tableau de contrôle électronique automatique touch screen

Technical features / Caratteristiche tecniche / Características técnicas / Caractéristiques techniques

DRC - Wall mounted

Suitable for: ✔ 2-Pipe system
✔ 2-Pipe system with electrical heater

- Digital display
- On-Off switch
- Mode: Summer/Winter/Ventilation only/Dehumidification/Auto
- Fan speed: Min/Med/Max/Auto
- Ambient temperature setting
- Deflectors movement setting
- Window/economy contact
- Master/Slave logic ready
- Not compatible with VXM, VXI, TXW and DWX.

DRC - A parete

Adatto a: ✔ Impianto a 2 tubi
✔ Impianto a 2 tubi con resistenza elettrica

- Display digitale
- Interruttore On-Off
- Modalità: Estate/Inverno/Solo ventilazione/Deumidificazione/Auto
- Velocità: Min/Med/Max/Auto
- Selettore temperatura ambiente
- Selettore movimento deflettori
- Contatto finestra/economy
- Predisposizione Master/Slave
- Non compatibile con VXM, VXI, TXW e DWX

DRC - De pared

Adecuado para: ✔ Instalación de 2 tubos
✔ Instalación de 2 tubos con resistencia eléctrica

- Pantalla digital
- Interruptor On-Off
- Modalidad: Verano/Invierno/Solo ventilación/Deshumidificación/Auto
- Velocidad: Min/Med/Max/Auto
- Regulador temperatura ambiente
- Regulador movimiento deflectores
- Contacto ventana/economy
- Predisposición Master/Slave
- No compatible con VXM, VXI, TXW y DWX.

DRC - Muraux

Adapté à : ✔ Installation à 2 tuyaux
✔ Installation à 2 tuyaux avec résistance électrique

- Affichage numérique
- Interrupteur On-Off
- Mode : Été/Hiver/Ventilation seule/Déshumidification/Auto
- Vitesse: Min/Med/Max/Auto
- Régulateur de température ambiante
- Régulateur de mouvement déflecteurs
- Contact fenêtre/economy
- Prédisposition Master/Slave
- Non compatible avec VXM, VXI, TXW et DWX.

CONTROL PANELS

CONNECTION VIA MC4. UNITS WITH AC MOTOR

Connessione tramite MC4. Unità con motore AC
Conexión a través de MC4. Unidades con motor AC
Connexion via MC4. Unités avec moteur AC

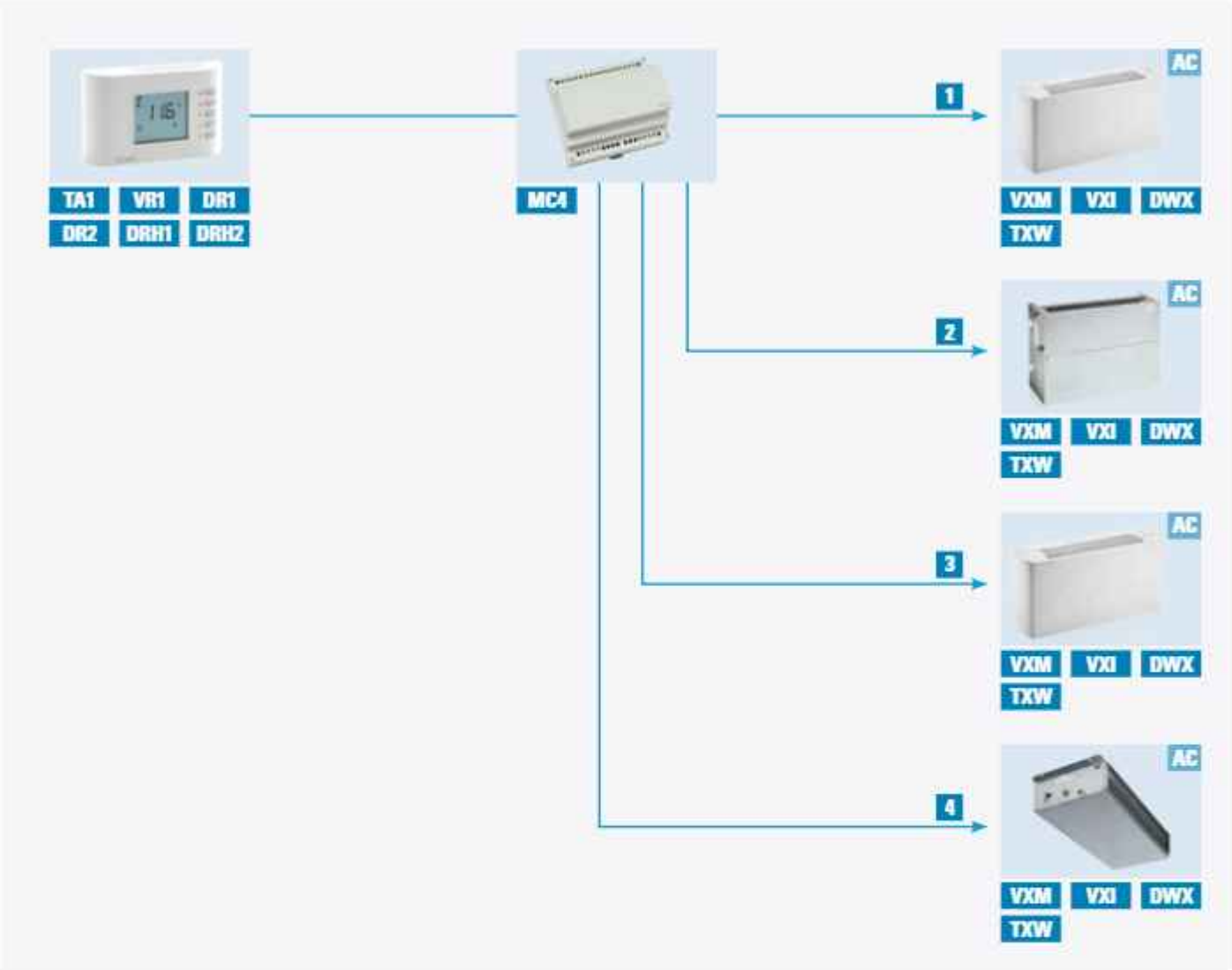

Technical features / Caratteristiche tecniche / Características técnicas / Caractéristiques techniques

Unit controls with AC motor

- Up to 4 units connected to the MC4 card, even of different types
- Compatible with terminal units: VXM, VXI, DWX, TXW
- Not compatible with HWW/EC.

Unità con motore AC

- Fino a 4 unità collegate alla scheda MC4 anche di tipologia differente
- Compatibile con unità terminali: VXM, VXI, DWX, TXW
- Non compatibile con HWW/EC

Controles unidad con motor AC

- Hasta 4 unidades conectadas a la tarjeta MC4 también de tipo diferente
- Compatible con unidades terminales: VXM, VXI, DWX, TXW
- No compatible con HWW/EC.

Commandes des unités avec moteur AC

- Jusqu'à 4 unités connectées à la carte MC4 également de type différent
- Compatible avec les unités terminales : VXM, VXI, DWX, TXW
- Non compatible avec HWW/EC.

CONTROL PANELS

CONNECTION VIA MC4. UNITS WITH EC MOTOR

Connessione tramite MC4. Unità con motore EC
Conexión a través de MC4. Unidades con motor EC
Connexion via MC4. Unités avec moteur EC

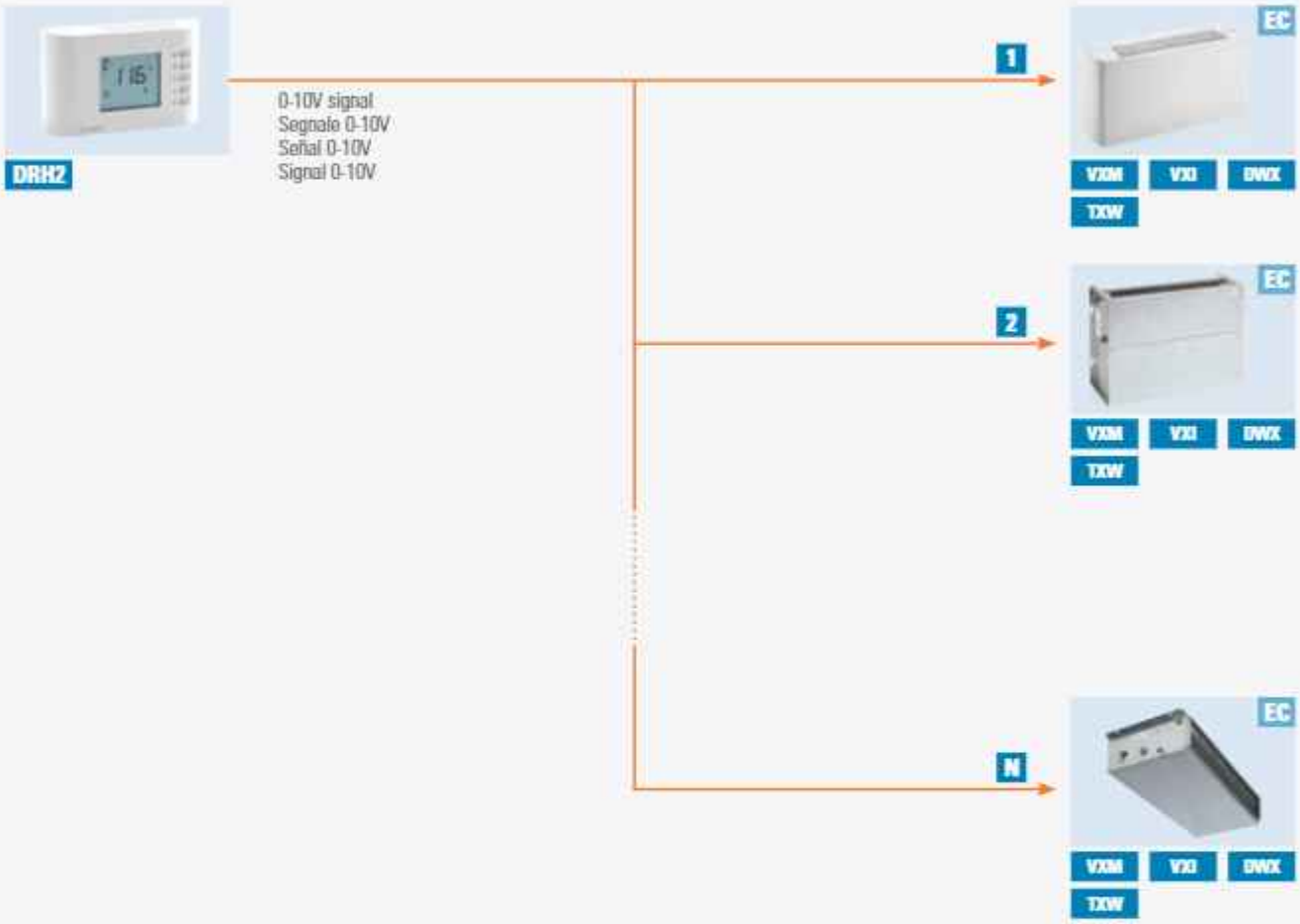

Technical features / Caratteristiche tecniche / Características técnicas / Caractéristiques techniques

Unit controls with EC motor

- Up to N units connected to the MC4 card, even of different types
- Max. number of units that can be connected: check that the total impedance is compatible with the 0-10Vdc output of the controller
- Compatible with terminal units: VXM/EC, VXI/EC, DWX/EC, TXW/EC
- Not compatible with HWW/EC.

Unità con motore EC

- Fino a N unità collegate alla scheda MC4 anche di tipologia differente
- Numero max di unità collegabili: verificare che l'impedenza totale sia compatibile con l'output 0-10Vdc del regolatore
- Compatibile con unità terminali: VXM/EC, VXI/EC, DWX/EC, TXW/EC
- Non compatibile con HWW/EC

Controles unidad con motor EC

- Hasta N unidades conectadas a la tarjeta MC4 también de tipo diferente
- Número máximo de unidades que se pueden conectar: compruebe que la impedancia total es compatible con la salida 0-10Vdc del regulador
- Compatible con unidades terminales: VXM/EC, VXI/EC, DWX/EC, TXW/EC
- No compatible con HWW/EC.

Commandes des unités avec moteur EC

- Jusqu'à N unités connectées à la carte MC4 également de type différent
- Nombre maximum d'unités pouvant être connectées : vérifier que l'impédance totale soit compatible avec la sortie 0-10Vdc du régulateur
- Compatible avec les unités terminales : VXM/EC, VXI/EC, DWX/EC, TXW/EC
- Non compatible avec HWW/EC.

CONTROL PANELS

CONNECTION VIA UCB. MASTER-SLAVE FOR OPEN-SPACE REGULATION

Connessione tramite UCB. MASTER-SLAVE per la regolazione Open-Space
Conexión a través de UCB. MASTER-SLAVE para la regulación de espacios abiertos
Connexion via UCB. MASTER-SLAVE pour le réglage d'Espaces ouverts

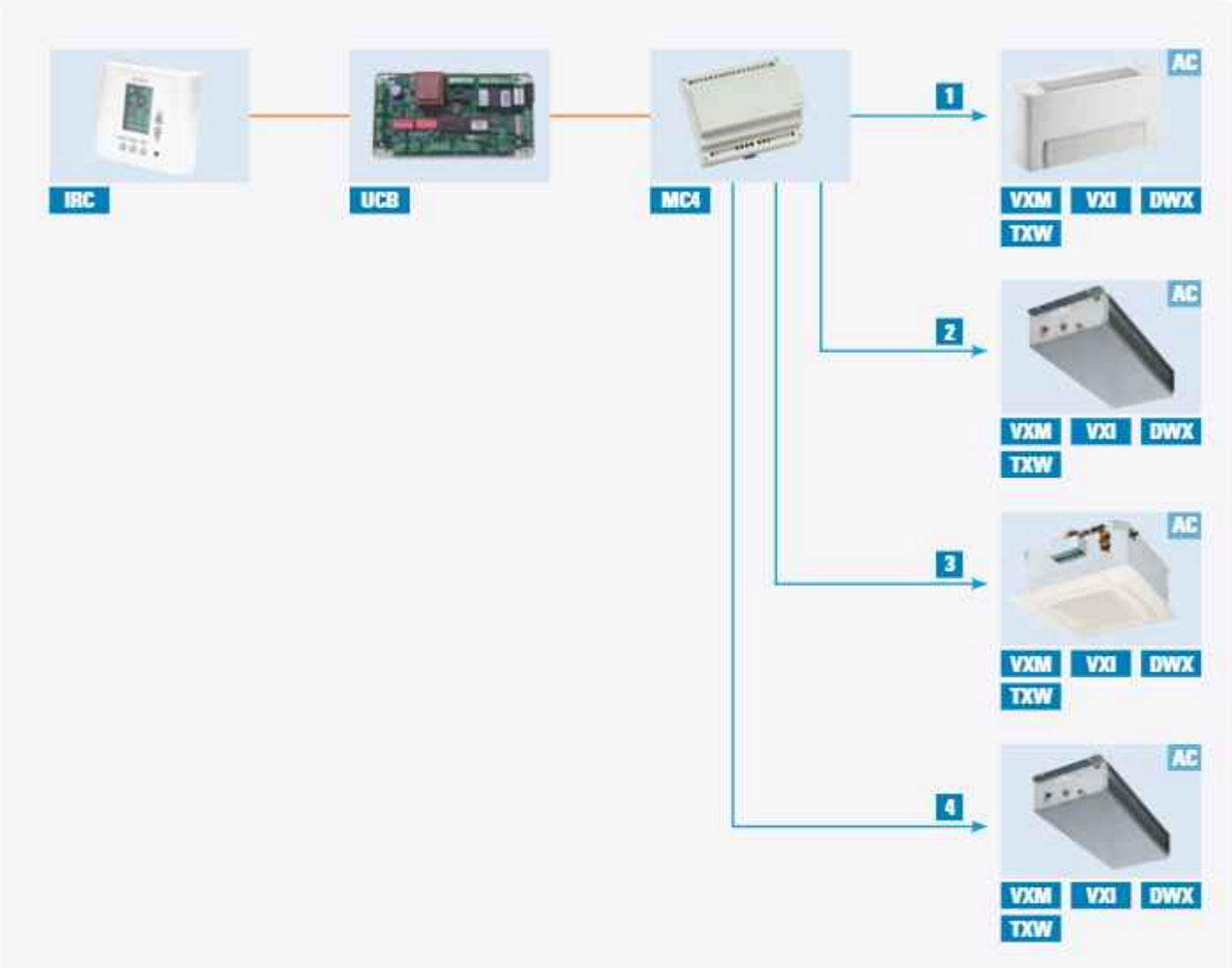

Technical features / Caratteristiche tecniche / Características técnicas / Caractéristiques techniques

Unit controls with AC motor

- Up to 4 units connected to the MC4 card, even of different types
- **Accessory air probe mandatory for use with UCB (SNA)**
- Not compatible with HWW/EC.

Unità con motore AC

- Fino a 4 unità collegate alla scheda MC4 anche di tipologia differente
- **Sonda aria accessorio obbligatorio da abbinare a UCB (SNA)**
- Non compatibile con HWW/EC

Controles unidad con motor AC

- Hasta 4 unidades conectadas a la tarjeta MC4 también de tipo diferente
- **Sonda de aire accesorio obligatorio para uso con UCB (SNA)**
- No compatible con HWW/EC.

Commandes des unités avec moteur AC

- Jusqu'à 4 unités connectées à la carte MC4 également de type différent
- **Sonde d'air accessoire obligatoire à combiner à UCB (SNA)**
- Non compatible avec HWW/EC.

CONTROL PANELS

CONNECTION VIA UCB. MASTER-SLAVE FOR OPEN-SPACE REGULATION

Connessione tramite UCB. MASTER-SLAVE per la regolazione Open-Space
Conexión a través de UCB. MASTER-SLAVE para la regulación de espacios abiertos
Connexion via UCB. MASTER-SLAVE pour le réglage d'Espaces ouverts

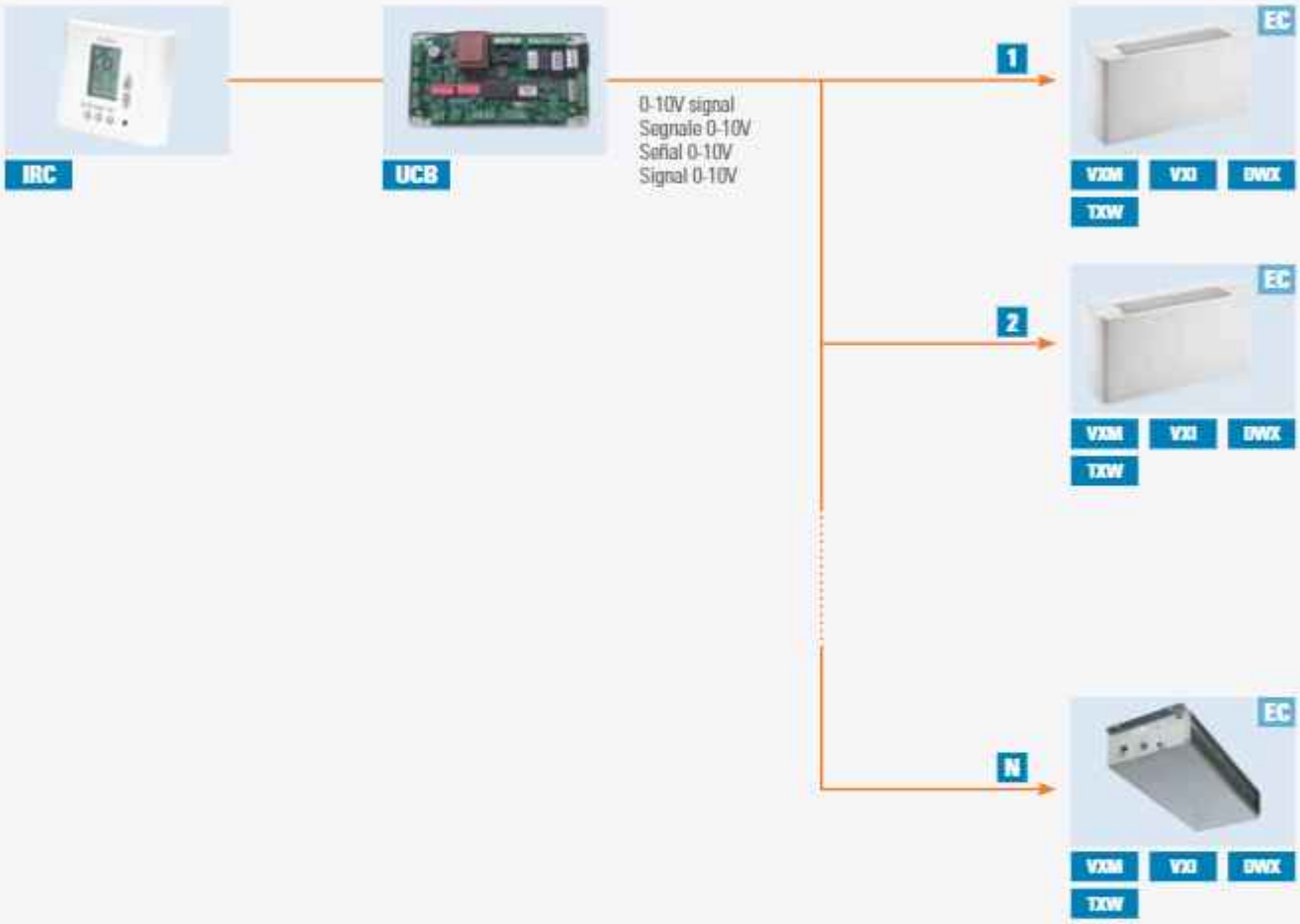

Technical features / Caratteristiche tecniche / Características técnicas / Caractéristiques techniques

Unit controls with EC motor

- **Accessory air probe mandatory for use with UCB (SNA)**
- Max. number of units that can be connected: check that the total impedance is compatible with the 0-10Vdc output of the controller
- Not compatible with HWW/EC.

Unità con motore EC

- **Sonda aria accessorio obbligatorio da abbinare a UCB (SNA)**
- Numero max di unità collegabili: verificare che l'impedenza totale sia compatibile con l'output 0-10Vdc del regolatore
- Non compatibile con HWW/EC

Controles unidad con motor EC

- **Sonda de aire accesorio obligatorio para uso con UCB (SNA)**
- Número máximo de unidades que se pueden conectar: compruebe que la impedancia total es compatible con la salida 0-10Vdc del regulador
- No compatible con HWW/EC.

Commandes des unités avec moteur EC

- **Sonde d'air accessoire obligatoire à combiner à UCB (SNA)**
- Nombre maximum d'unités pouvant être connectées : vérifier que l'impédance totale soit compatible avec la sortie 0-10Vdc du régulateur
- Non compatible avec HWW/EC.

CONTROL PANELS

CONNECTION VIA UCB CARD. MASTER-SLAVE FOR FIXED SET-POINT ZONE CONTROL

Connessione tramite scheda UCB. MASTER-SLAVE per la regolazione di ZONA a Set-Point Fisso
Conexión mediante tarjeta UCB. MASTER-SLAVE para la regulación de ZONA con consigna fija
Connexion par carte UCB. MASTER-SLAVE pour le réglage de ZONE avec point de consigne fixe

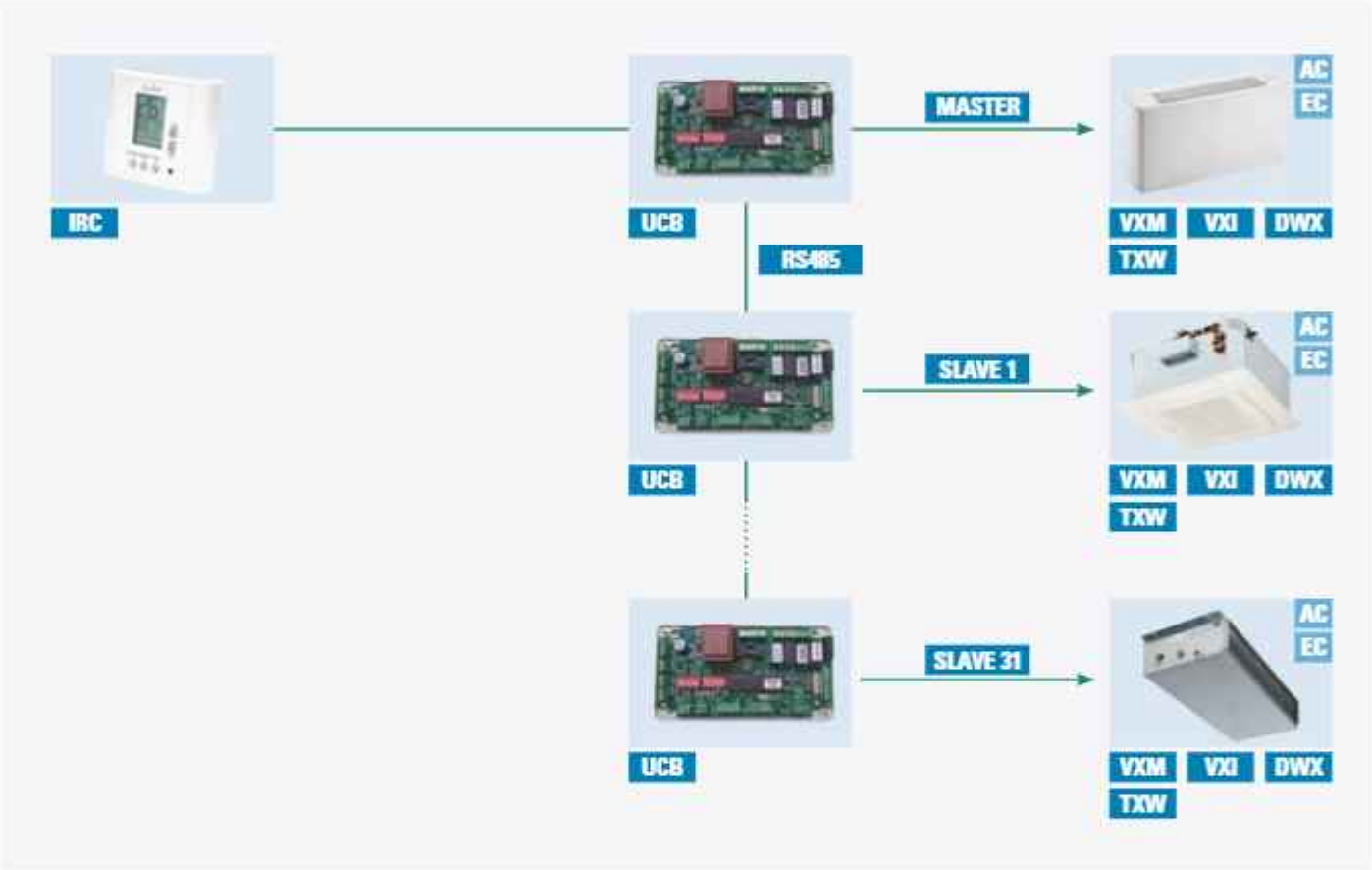

Technical features / Caratteristiche tecniche / Características técnicas / Caractéristiques techniques

"Master/Slave" configuration:

- Handling of 3-speed AC motor units or EC motor units (alternatively, not simultaneously).
- 1 UCB board for each individual unit to be managed, maximum 32 units can be connected together (1 board must be configured as 'Master', the remaining as 'Slave')
- 1 SNA air temperature probe (mandatory) per UCB board; 1 or 2 water probes (SNW2,SNW3);
- 1 local interface (IRC Digital Wall Control Panel) to be connected to the UCM 'Master' board.
- Not compatible with HWW/EC.

Configurazione "Master/Slave":

- Gestione di unità con motore AC a 3 velocità oppure unità con motore EC (in alternativa, no contemporaneamente).
- 1 scheda UCB per ogni singola unità da gestire, massimo 32 unità collegabili fra loro (1 scheda deve essere configurata come "Master", le rimanenti come "Slave")
- 1 sonda di temperatura aria SNA (Obbligatoria) per ogni scheda UCB; 1 o 2 sonde acqua (SNW2,SNW3);
- 1 interfaccia locale (IRC Pannello di controllo digitale a parete) da collegare alla scheda UCM "Master".
- Non compatibile con HWW/EC.

Configuración «master/slave»:

- Gestión de unidades con motor AC de 3 velocidades o unidades con motor EC (alternativamente, no simultáneamente).
- 1 tarjeta UCB por cada unidad individual para gestionar, máximo 32 unidades pueden conectarse juntas (1 tarjeta debe configurarse como «Master», las restantes como «Slave»)
- 1 sonda de temperatura del aire SNA (obligatoria) por tarjeta UCB; 1 o 2 sondas de agua (SNW2,SNW3)
- 1 interfaz local (IRC Panel de control digital de pared) que debe conectarse a la tarjeta UCM «Master».
- No compatible con HWW/EC.

Configuration « Master/Slave » :

- Gestion d'unités avec moteur AC à 3 vitesses ou d'unités avec moteur EC (alternativement, pas simultanément).
- 1 carte UCB pour chaque unité à gérer, 32 unités au maximum peuvent être connectées entre elles (1 carte doit être configurée comme « Master », les autres comme « Slave »)
- 1 sonde de température d'air SNA (Obligatoire) par carte UCB ; 1 ou 2 sondes d'eau (SNW2,SNW3) ;
- 1 interface locale (IRC Tableau de commande mural numérique) à connecter à la carte UCM « Master ».
- Non compatible avec HWW/EC.

CONTROL PANELS

CONNECTION VIA UCB CARD. CONNECTION TO SUPERVISORY SYSTEMS

Connessione tramite scheda UCB. Collegamento a sistemi di supervisione
Conexión mediante tarjeta UCB. Conexión a sistemas de supervisión
Connexion par carte UCB. Raccordement aux systèmes de supervision

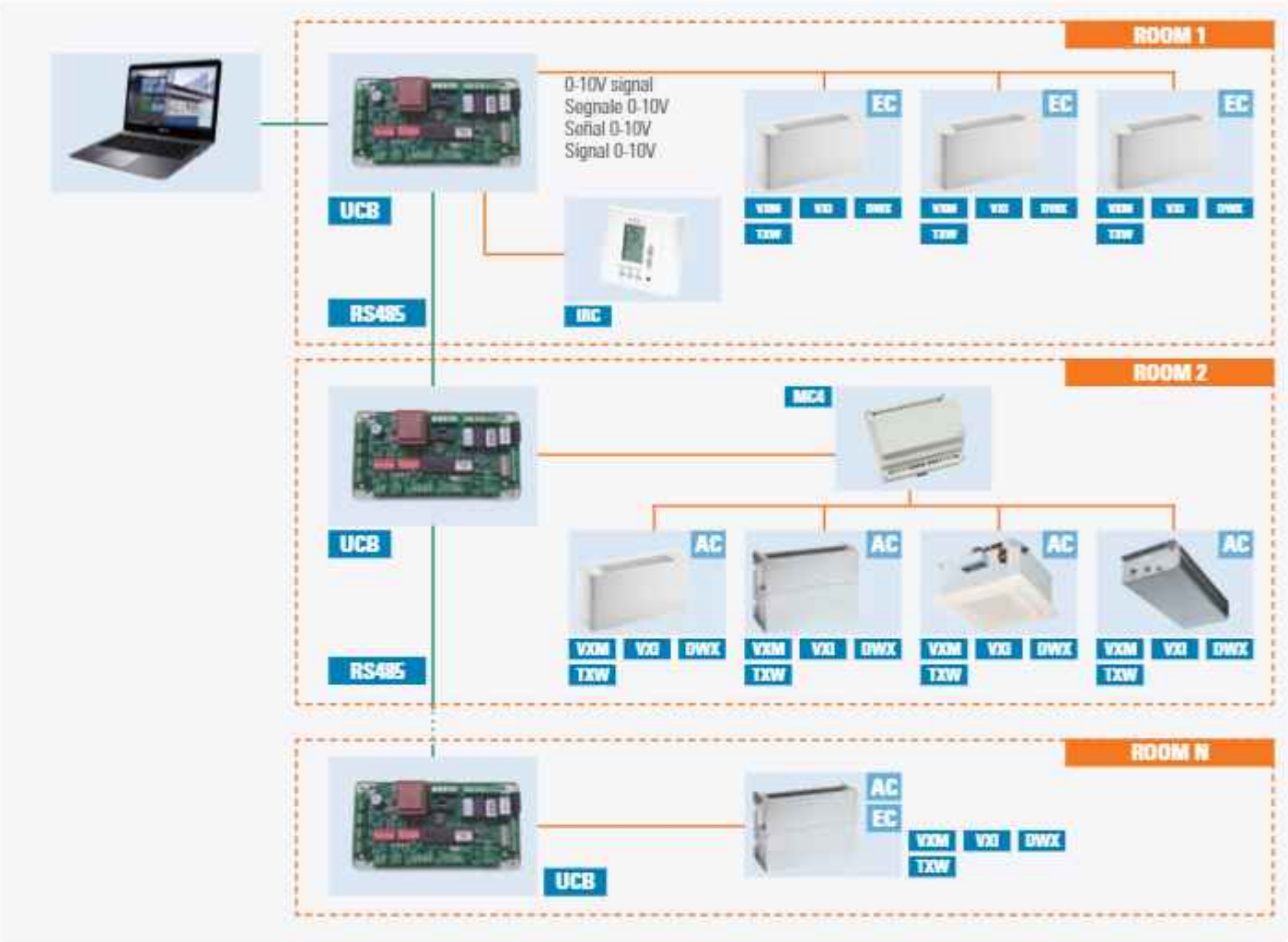

Technical features / Caratteristiche tecniche / Características técnicas / Caractéristiques techniques

Configuration via ModBus communication (system supervision connection):

- 1 UCB board for each individual unit to be managed (local unit in the network);
- 1 SNA air temperature probe (mandatory) for UCB board; 1 or 2 water probes (SNW2, SNW3);
- The UCB board can be controlled directly from the central system alone, without local control (optional IRC for local recalibration only).
- Not compatible with HWW/EC.

Configurazione tramite comunicazione ModBus (collegamento supervisione impianto):

- 1 scheda UCB per ogni singola unità da gestire (unità locale della rete);
- 1 sonda di temperatura aria SNA (Obbligatoria) per scheda UCB; 1 o 2 sonde acqua (SNW2, SNW3);
- La scheda UCB può essere controllata direttamente dal solo sistema centrale, senza il controllo locale (IRC opzionale solo per ritaratura locale).
- Non compatibile con HWW/EC.

Configuración mediante comunicación ModBus (conexión de supervisión de la instalación):

- 1 tarjeta UCB por cada unidad individual para gestionar (unidad local de la red).
- 1 sonda de temperatura del aire SNA (obligatoria) para la tarjeta UCB; 1 o 2 sondas de agua (SNW2, SNW3).
- La tarjeta UCB puede controlarse directamente solo desde el sistema central, sin control local (IRC opcional solo para recalibrado local)
- No compatible con HWW/EC.

Configuration par communication ModBus (raccordement de supervision de l'installation) :

- 1 carte UCB pour chaque unité à gérer (unité locale du réseau) ;
- 1 sonde de température d'air SNA (Obligatoire) pour la carte UCB ; 1 ou 2 sondes d'eau (SNW2, SNW3) ;
- La carte UCB peut être contrôlée directement à partir du système central, sans contrôle local (IRC en option pour le réétalonnage local uniquement).
- Non compatible avec HWW/EC.

CONTROL PANELS

HWW/EC UNIT CONNECTION

Connessione unità HWW/EC
Conexión de la unidad HWW/EC
Connexion des unités HWW/EC

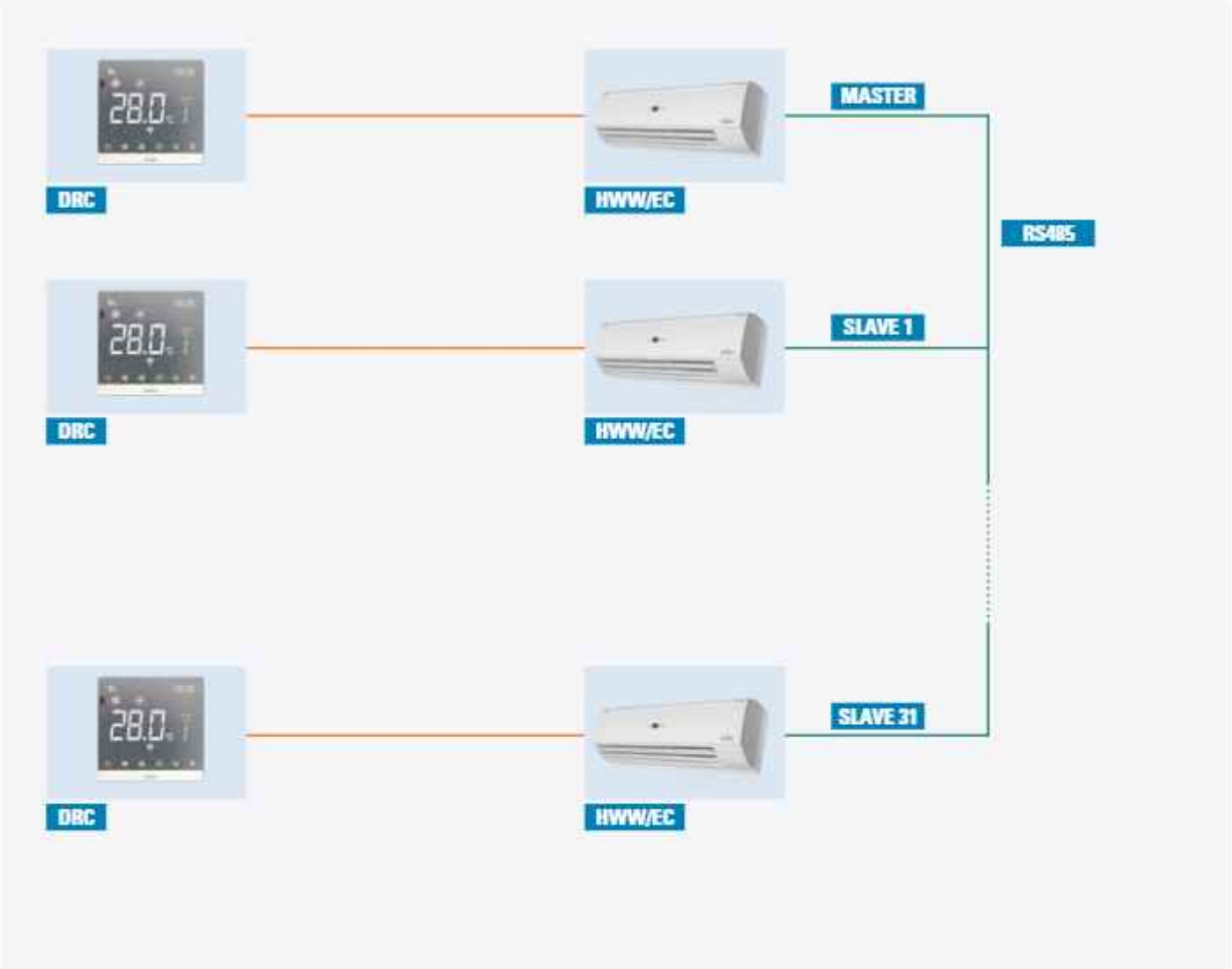

Technical features / Caratteristiche tecniche / Características técnicas / Caractéristiques techniques

HWW/EC unit network control

- Units can be networked via RS485 serial board
- The RS485 serial board is included with each fan coil unit
- Master and slave units can be defined in the network (via switch)
- MAXIMUM number of units that can be connected on the ZONE = 32
- Not compatible with VXM, VXI, TXW and DWX.

Controllo di rete unità HWW/EC

- Le unità possono essere collegate in rete tramite scheda seriale RS485
- La scheda seriale RS485 è inclusa in ogni gruppo ventilconvettori
- È possibile definire le unità Master e Slave nella rete (tramite switch)
- Quantità MASSIMA di unità che possono essere collegate sulla ZONA = 32
- Non compatibile con VXM, VXI, TXW e DWX

Control de red de la unidad HWW/EC

- Las unidades pueden conectarse en red mediante una tarjeta serie RS485
- La tarjeta serial RS485 se incluye con cada grupo ventiloconvectores
- Se pueden definir las unidades Master y Slave en la red (mediante interruptor)
- Número MÁXIMO de unidades que se pueden conectar en la ZONA = 32
- No compatible con VXM, VXI, TXW y DWX.

Contrôle du réseau des unités HWW/EC

- Les unités peuvent être mises en réseau par l'intermédiaire d'une fiche sérielle RS485
- La fiche sérielle RS485 est fournie avec chaque groupe ventilo-convecteurs
- Des unités Master et Slave peuvent être définies dans le réseau (via un commutateur)
- Quantité MAXIMUM d'unités pouvant être connectées sur la ZONE = 32
- Non compatible avec VXM, VXI, TXW et DWX.

VISIT www.clint.it

CLIMATIZZAZIONE INTEGRATA

Via G. Agnelli, 7 • 33053 LATISANA (UD) • ITALY
Tel. +39 0432 823011 • Fax +39 0432 773855
www.clint.it • e-mail: info@clint.it

A Company of:

Sales Offices:

Europe and North & South Africa:

G.I. INDUSTRIAL HOLDING SpA
Via G. Ambrosio, 4
33053 LATISANA • ITALY
Tel. +39 0431 1967011 • Fax +39 0431 1967060
www.gind.it • e-mail: info@gind.it

Russia and other C.I.S. Countries:

G.I. INDUSTRIAL HOLDING SpA
REGUS AVION Business Center
Leningradskiy Prospect, 47/2
125167 MOSCOW • RUSSIAN FEDERATION
Tel. +7 495 139 46 39 • Fax. +7 495 139 46 39
www.gind.it • e-mail: info@gind.com.ru

Middle-East and Central Africa:

G.I. Middle East Fze Dmcc
Jumeirah Lakes Towers • Cluster W
Unit No. 801 • Tiffany Towers
P.O. Box 449869, DUBAI • U.A.E.
Tel. +971 4 569 0062
www.gime.ae • e-mail: info@gime.ae

Asia Pacific:

G.I. INDUSTRIAL ASIA HOLDING Sdn Bhd
D-12-05, Menara Mitraland
No 13A, Jalan PJU 5/1, Kota Damansara PJU5
47810 Petaling Jaya, Selangor • MALAYSIA
Tel./Fax: +60 3 7890 0829
www.gindasia.com.my • e-mail: info@gindasia.com.my

Production Plants:

G.I. INDUSTRIAL HOLDING SpA
Via G. Ambrosio, 4
33053 LATISANA • ITALY

G.I. INDUSTRIAL HOLDING SpA
Via Delle Industrie, 5
33050 RONCHIS • ITALY

G.I. INDUSTRIAL HOLDING SpA
Via Max Piccini, 11/13
33061 RIVIGNANO TEOR • ITALY

GIMEK Zrt
Rozália Park, 11
H-2051 BIATORBÁGY • HUNGARY
www.gimek.hu

11.2023

G.I. INDUSTRIAL HOLDING S.p.A. reserves the right to make changes in all specifications without notice.

G.I. INDUSTRIAL HOLDING S.p.A. si riserva il diritto di modificare i dati qui riportati senza preavviso.

G.I. INDUSTRIAL HOLDING S.p.A. puede cambiar, sin preaviso, los datos existentes en este catálogo.

G.I. INDUSTRIAL HOLDING S.p.A. se réserve le droit de modifier, sans préavis, les données actuelles.

200CJD1690BAHD